KF140G3

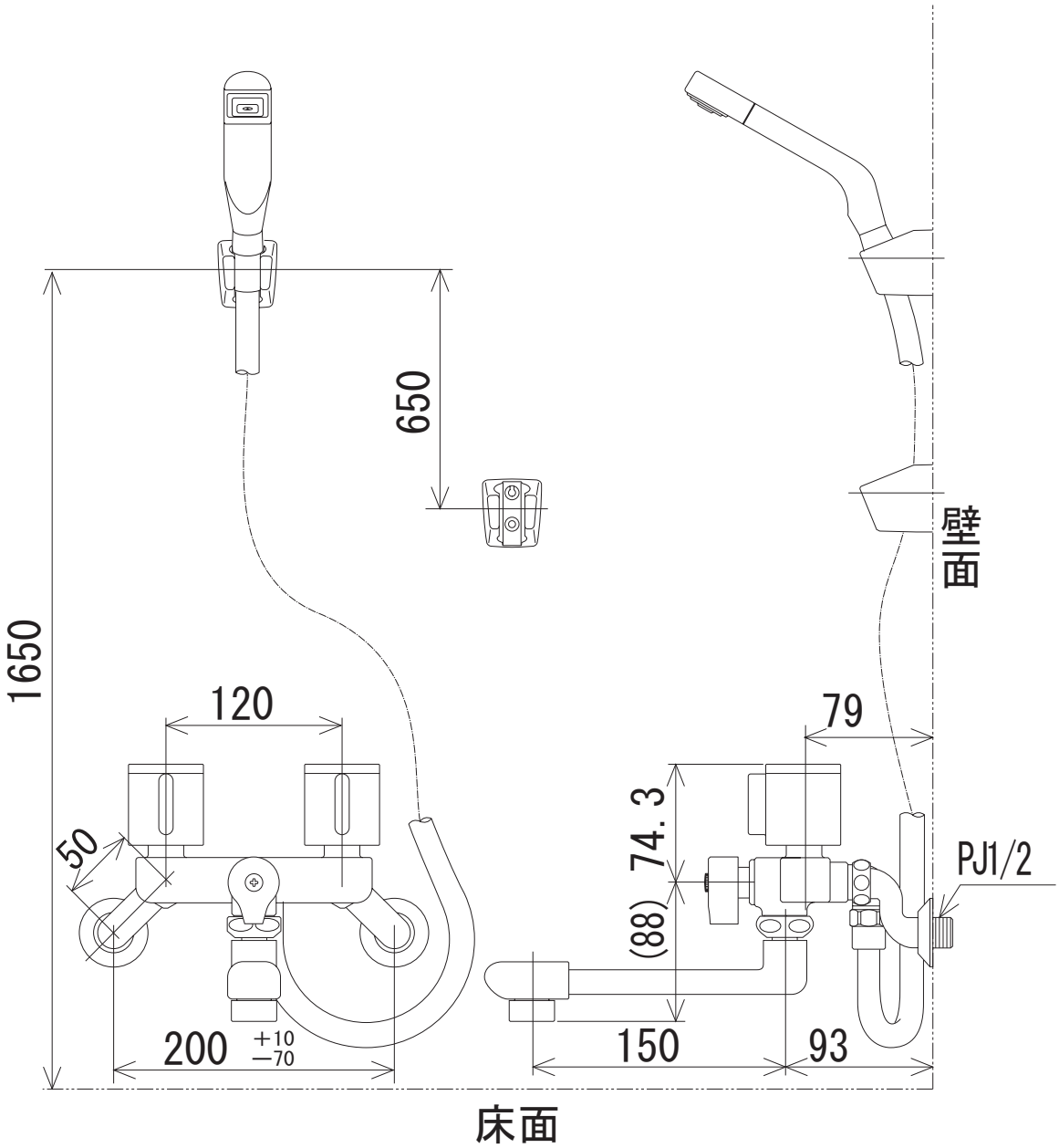

KVK 株式会社KVK