KM13N2

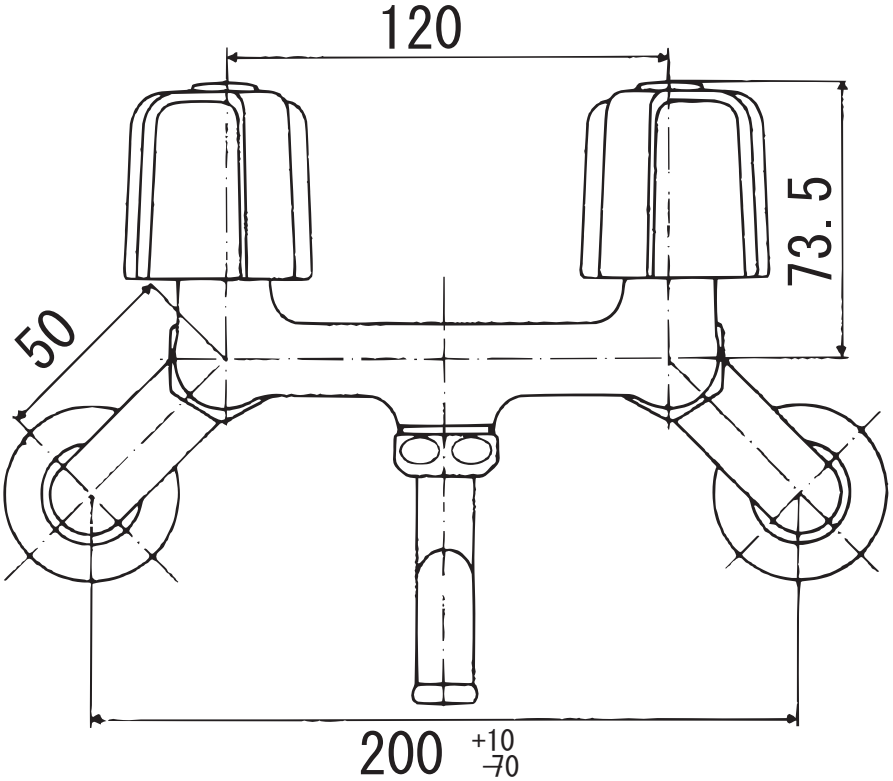

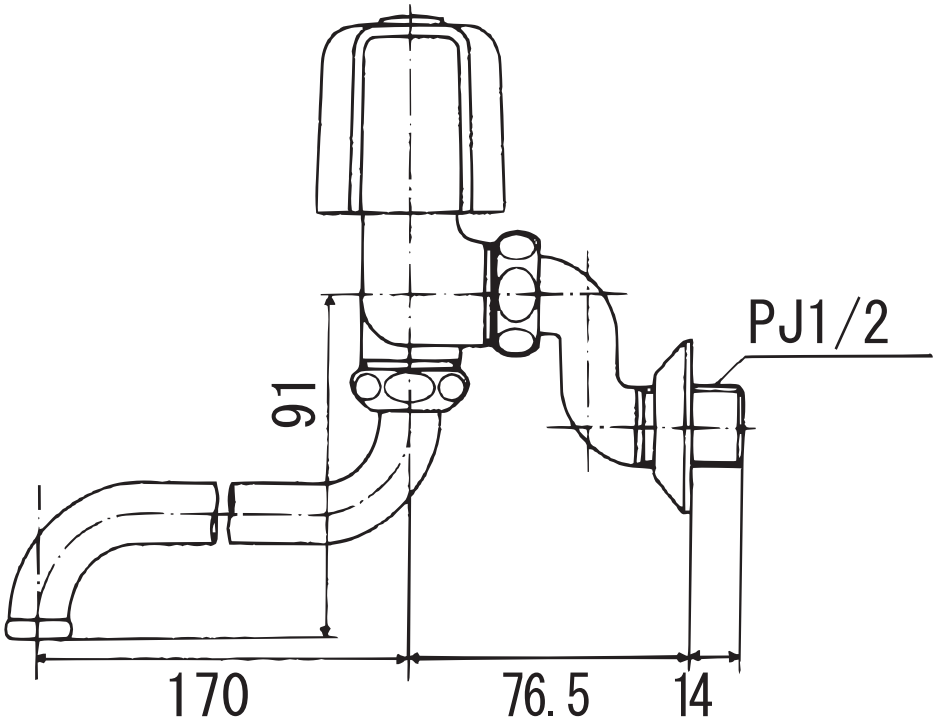

KVK 株式会社KVK