KM770

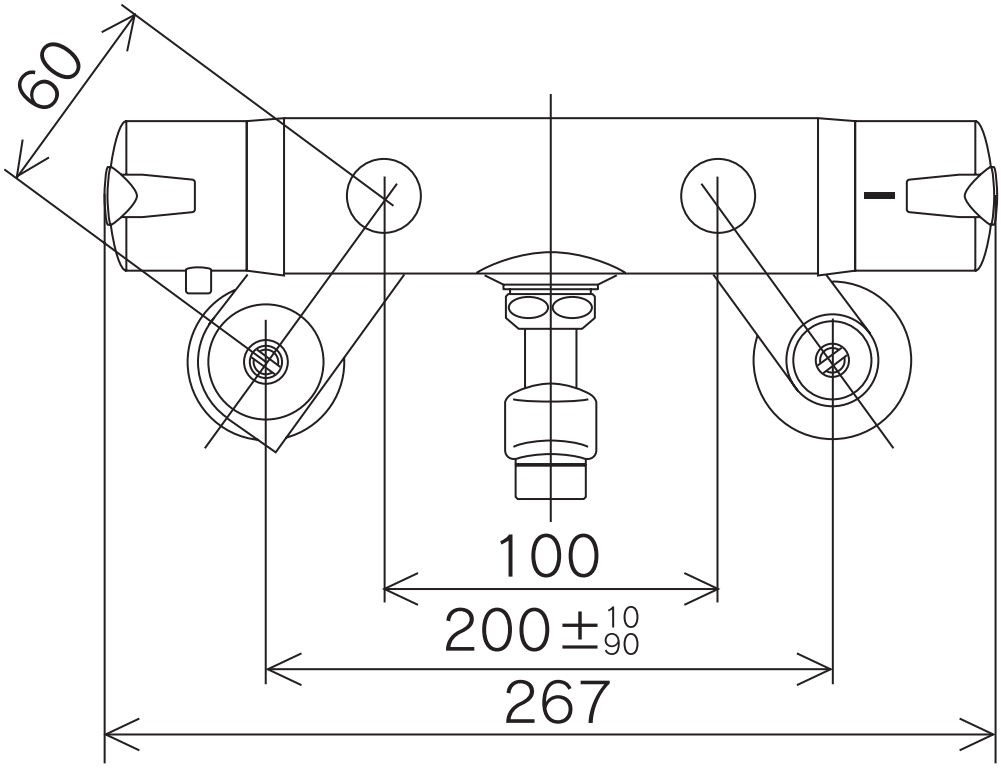

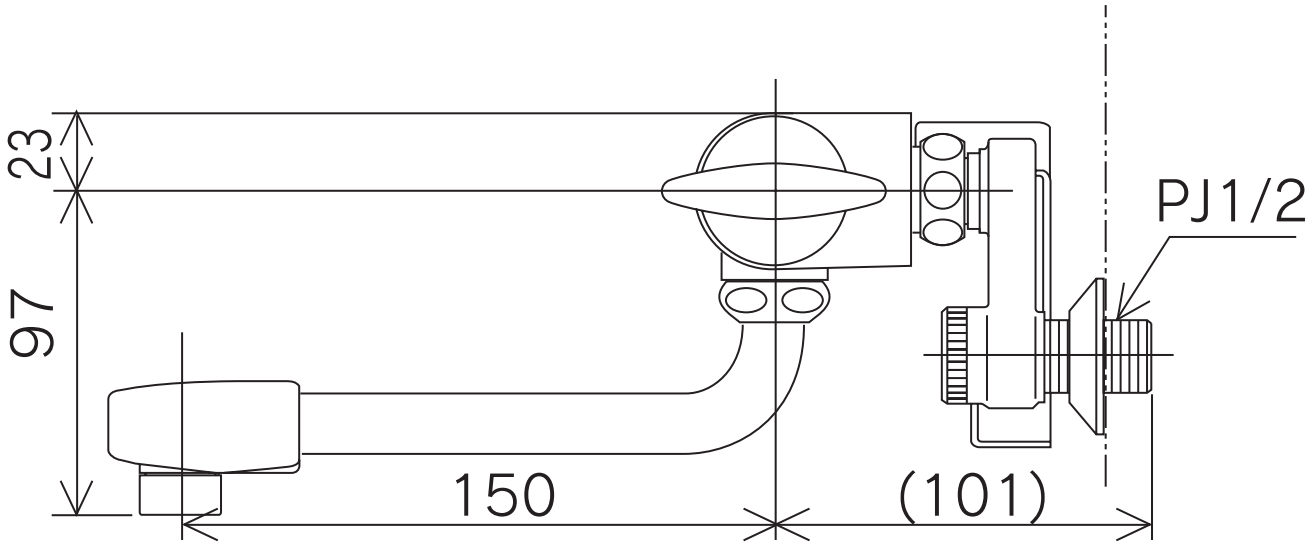

KVK 株式会社KVK