KM6061 SERIES

動画 KM6061 シリーズ　3D KM6061 シリーズ

シングルシャワー付混合栓

KM6061ECHS

¥85,800(税込¥94,380) 1 4

KM6061ZECHS 寒

¥88,300(税込¥97,130) 1 4

JIS 撥水 証 快適シャワー 省施工 逆止弁 節湯C1 節湯B

■撥水膜コーティング
■吐水口回転規制160°
■寒冷地用は逆止弁なし

部品一覧P.398

シングルシャワー付混合栓

KM6061ECC4HS

¥115,800(税込¥127,380) 1 4

KM6061ZECC4HS 寒

¥119,300(税込¥131,230) 1 4

JIS 撥水 証 快適シャワー 省施工 逆止弁 節湯C1 節湯B

■撥水膜コーティング
■吐水口回転規制160°
■寒冷地用は逆止弁なし
■色:グロスホワイト

部品一覧P.400

シングルシャワー付混合栓

KM6061ECC5HS

¥115,800(税込¥127,380) 1 4

KM6061ZECC5HS 寒

¥119,300(税込¥131,230) 1 4

JIS 撥水 証 快適シャワー 省施工 逆止弁 節湯C1 節湯B

■撥水膜コーティング
■吐水口回転規制160°
■寒冷地用は逆止弁なし
■色:グロスブラック

部品一覧P.400

撥水膜コーティング　加工部

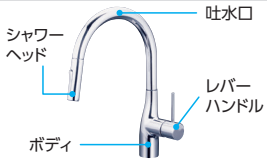

撥水水栓についてのご注意

汚れは乾いた柔らかい布で軽く拭き取ってください。強くこすったり、薬品などを使用された場合は撥水膜コーティングの効果が短くなる恐れがあります。

対象品番：KM6061(Z)EC(C4)(C5)HS

KM6061(V)(11)EC(C4)(C5)(M4)(M5)(HS)

<取付工具KPS955>

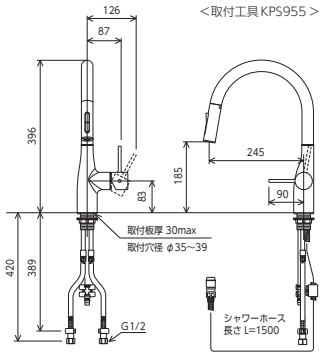

めっき

グロスホワイト

グロスブラック

ダークブラックめっき

パールシルバーめっき

マットホワイト

マットブラック

金めっき

KM6061(V)EC(BN)(P)(G)

<取付工具KPS955>

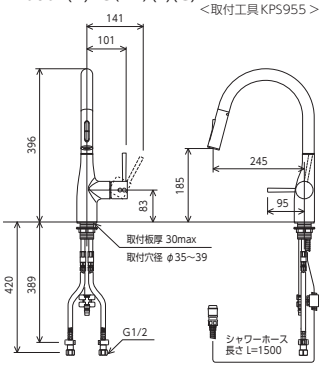

色		品番 ／ 希望小売価格				節湯	部品一覧
	めっき	KM6061EC ¥73,800(税込¥81,180) 1 4	KM6061ZEC 寒 ¥76,300(税込¥83,930) 1 4	KM6061V11EC ¥77,300(税込¥85,030) 1 4	KM6061ZV11EC 寒 ¥79,800(税込¥87,780) 1 4	節湯C1 節湯B	P.398
	グロスホワイト	KM6061ECC4 ¥103,800(税込¥114,180) 1 4	KM6061ZECC4 寒 ¥107,300(税込¥118,030) 1 4	–	–		P.400
	グロスブラック	KM6061ECC5 ¥103,800(税込¥114,180) 1 4	KM6061ZECC5 寒 ¥107,300(税込¥118,030) 1 4				
	マットホワイト	KM6061ECM4 ¥133,000(税込¥146,300) 1 4	KM6061ZECM4 寒 ¥135,500(税込¥149,050) 1 4	KM6061VECM4 ¥136,500(税込¥150,150) 1 4	KM6061ZVECM4 寒 ¥139,000(税込¥152,900) 1 4		P.398
	マットブラック	KM6061ECM5 ¥133,000(税込¥146,300) 1 4	KM6061ZECM5 寒 ¥135,500(税込¥149,050) 1 4	KM6061VECM5 ¥136,500(税込¥150,150) 1 4	KM6061ZVECM5 寒 ¥139,000(税込¥152,900) 1 4		
	ダークブラックめっき	KM6061ECBN ¥133,000(税込¥146,300) 1 4	KM6061ZECBN 寒 ¥135,500(税込¥149,050) 1 4	KM6061VECBN ¥136,500(税込¥150,150) 1 4	KM6061ZVECBN 寒 ¥139,000(税込¥152,900) 1 4		P.399
	パールシルバーめっき	KM6061ECP ¥133,000(税込¥146,300) 1 4	KM6061ZECP 寒 ¥135,500(税込¥149,050) 1 4	KM6061VECP ¥136,500(税込¥150,150) 1 4	KM6061ZVECP 寒 ¥139,000(税込¥152,900) 1 4		
	金めっき	KM6061ECG ¥193,000(税込¥212,300) 1 4	KM6061ZECG 寒 ¥195,500(税込¥215,050) 1 4	–	–		
吐水口左右回転規制角度 ※表示の規制角度より若干大きくなる場合があります。		160° 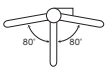		80° 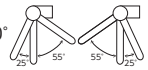 110° 吐水口回転規制は、工場出荷時110°に設定しており、80°については、変更用の専用部材を同梱しています。			

JIS 証 快適シャワー 省施工 逆止弁 ■寒冷地用は逆止弁なし

タンブラー式切替構造

タンブラー式のボタン切り替えによりストレート吐水とシャワー吐水の切り替えが簡単にできます。

シャワー吐水

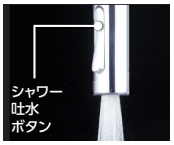

節水効果のあるシャワーは、きめが細かく、水ハネが少ない為、食器洗いに最適なシャワーです。

ストレート吐水

中央部からのシャワー吐水を外周部からの吐水で束ね、ストレート吐水にしています。

広い吐水口空間

大きく広い吐水空間がとれますので、大きな鍋やフライパンが楽に洗え使い勝手に優れています。

シャワーヘッド引き出し

コンパクトなシャワーヘッドは引き出しができ、広いシンクの掃除も楽にできます。

カラー水栓についてのご注意

●製品性質上、ニッケルクロムめっきに比べ表面に傷がつきやすい為、汚れがある場合はクレンザーなど粒子の粗いものや酸性・アルカリ性・塩素系の洗剤は避けて柔らかい布などで水拭きしてから、乾いた布で拭き取ってください。
●特殊めっきの場合、使用環境及び使用方法により、めっきの外観の色調が変わることがあります。これは特殊めっき仕様による性質ですので予めご了承ください。
KM6061(V)EC(BN)(P)(G)
※納期について ： 特殊めっきの場合、ご発注後の納期をいただく場合がございますのでご了承ください。

※各マークの内容説明はP305～P307をご覧ください。