E1700L3(M4)(M5)(S)(BN)

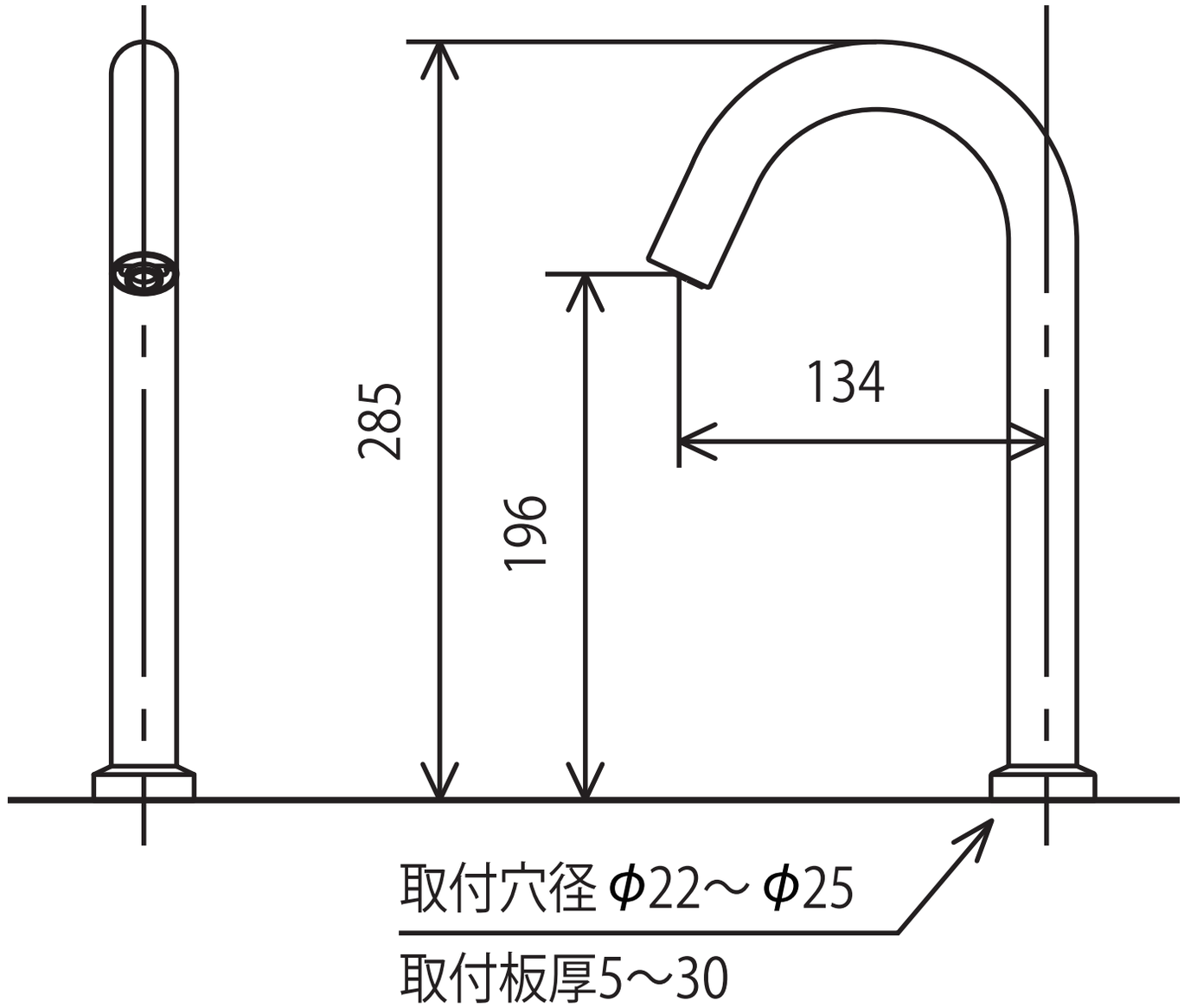

株式会社KVK

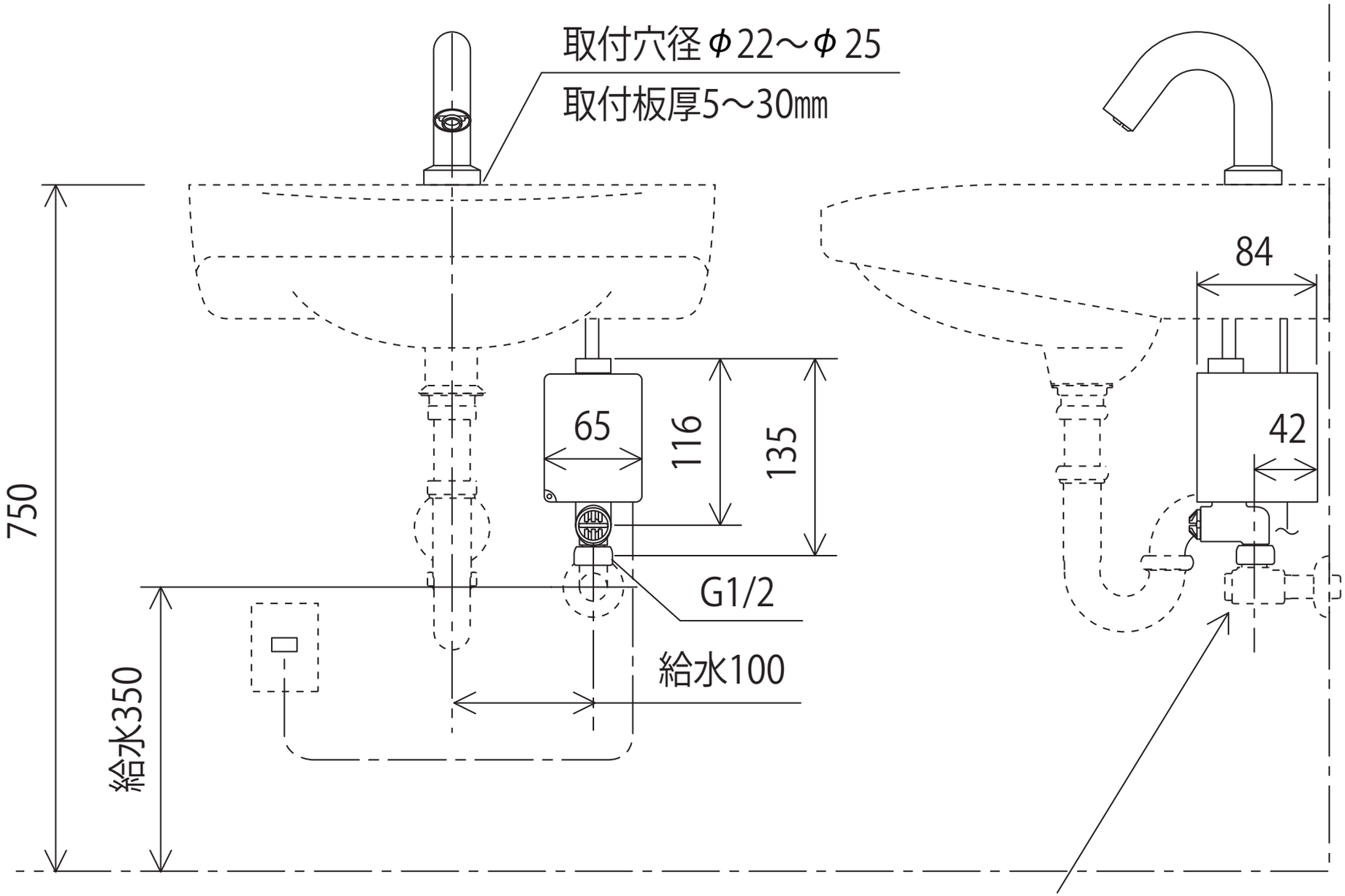

※取付穴径がφ26～φ29の場合は別売の
　変換アダプター Z22-25-29を取付けて下さい

※止水栓は同梱されていません
※設置場所にコンセントが必要です

株式会社KVK