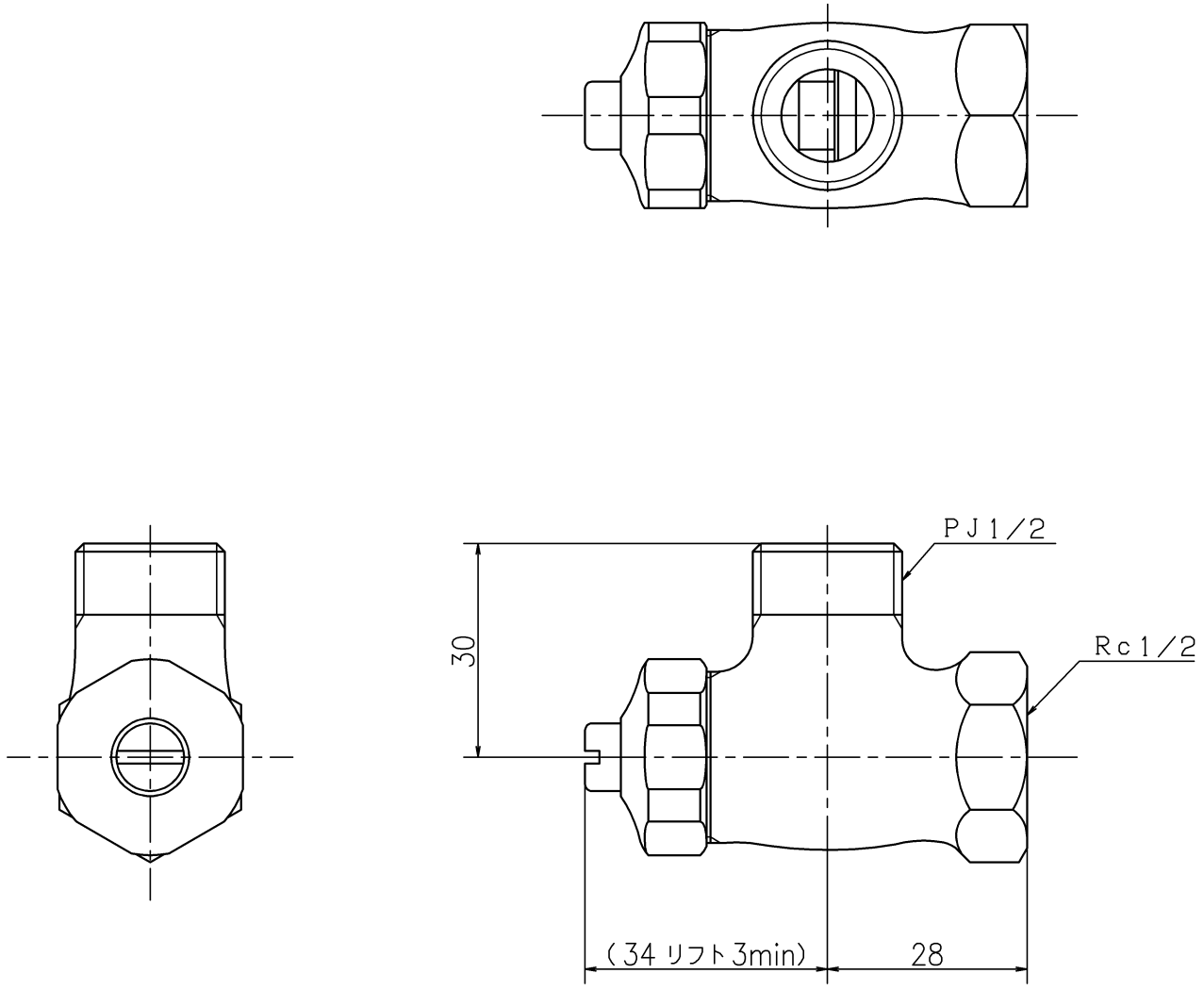

第三角法 Third Angle Projection				品番 Model No.	K6AP4・K6AP4-10
製図 Drawn	'25.07.24	尺度 Scale	1/1	図名 Name	アングル形止水栓
株式会社KVK				図番 Drawing No.	003741 WA Revision