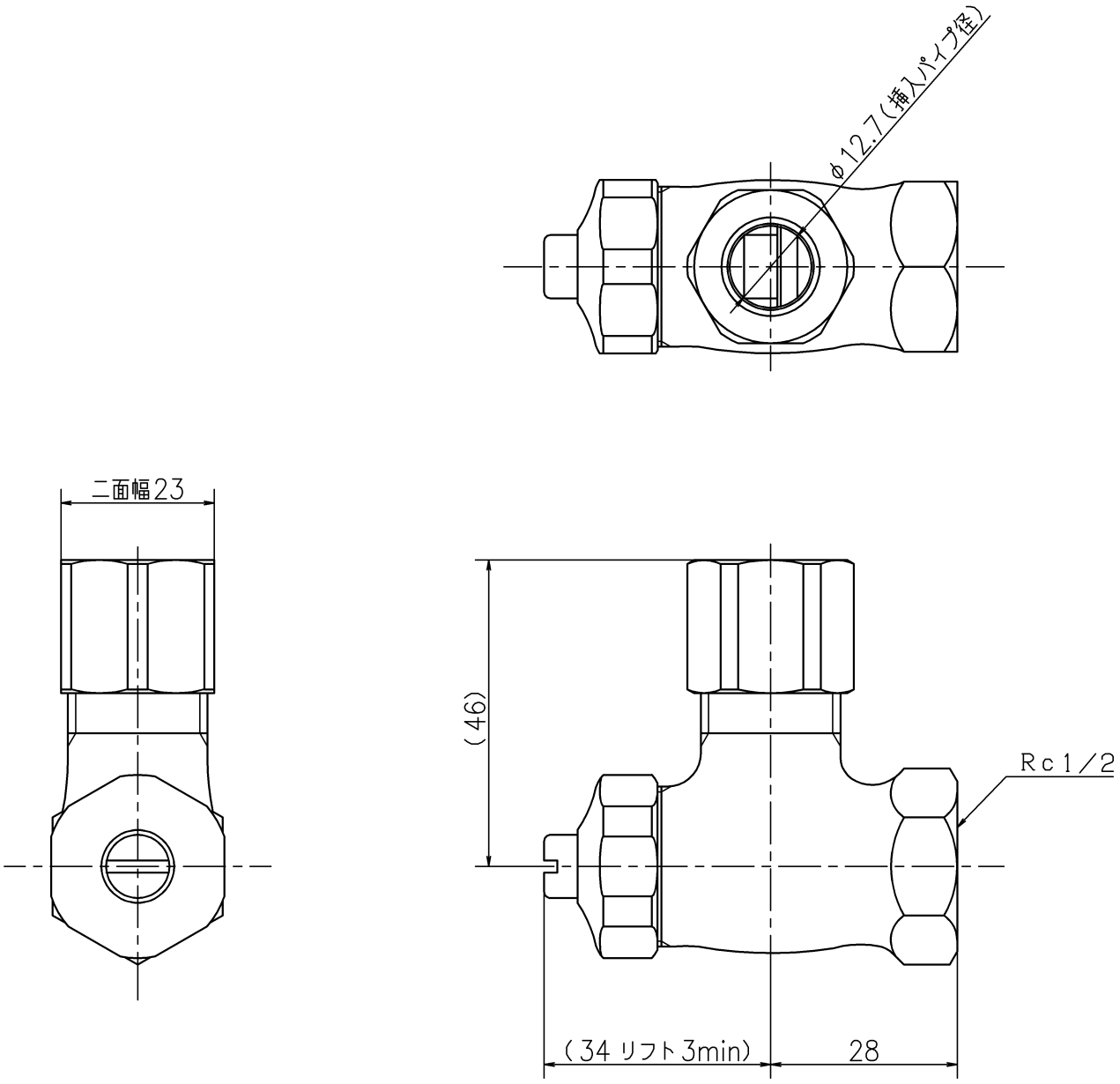

第三角法 Third Angle Projection				品番 Model No.	K6AP5NB
製図 Drawn	'25.07.28	尺度 Scale	1/1	図名 Name	アングル形止水栓
株式会社KVK				図番 Drawing No.	038553 WA Revision