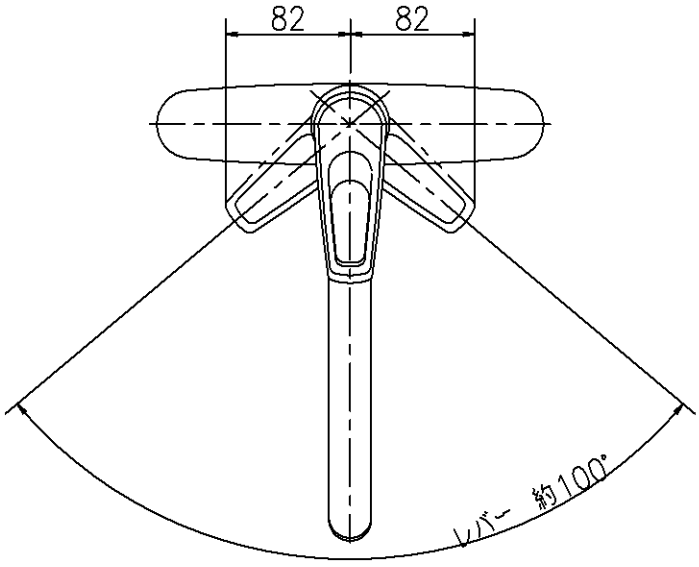

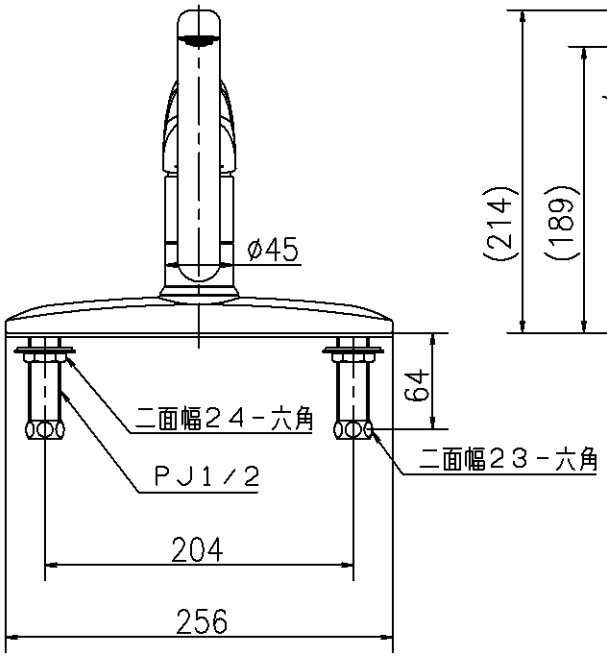

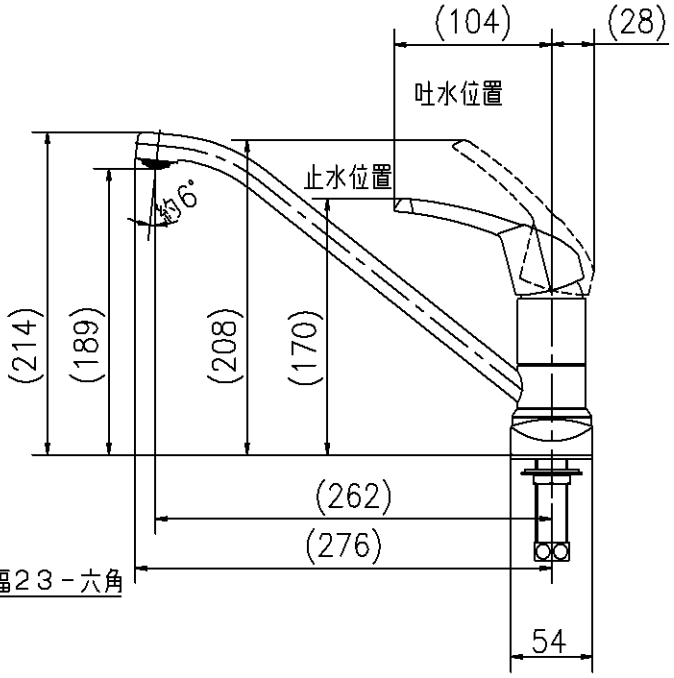

第三角法 Third Angle Projection				品番 Model No.	KM5006
製図 Drawn	'16.06.13	尺度 Scale	1/5	図名 Name	台付シングルレバー湯水混合水栓
KVK CORPORATION				図番 Drawing No.	201839 WA Revision