KM5011 SERIES
◀動画はここから!

シングル混合栓

KM5011TEC 262㎜パイプ付
¥29,100(税込¥32,010) 1 4

KM5011ZTEC 寒 262㎜パイプ付
¥29,100(税込¥32,010) 1 4

KM5011TR2EC 200㎜パイプ付
¥29,100(税込¥32,010) 1 4

KM5011ZTR2EC 寒 200㎜パイプ付
¥29,100(税込¥32,010) 1 4

eレバー JIS 証 泡沫 省施工 逆止弁 節湯 C1 節湯 B

■寒冷地用は逆止弁なし

部品一覧P.376

シングル混合栓

KM5011T 262㎜パイプ付
¥27,100(税込¥29,810) 1 4

KM5011ZT 寒 262㎜パイプ付
¥27,100(税込¥29,810) 1 4

KM5011TR20 200㎜パイプ付
¥27,100(税込¥29,810) 1 4

KM5011ZTR20 寒 200㎜パイプ付
¥27,100(税込¥29,810) 1 4

KM5011TR3 300㎜パイプ付
¥31,900(税込¥35,090) 1 4

KM5011ZTR3 寒 300㎜パイプ付
¥31,900(税込¥35,090) 1 4

JIS 証 泡沫 省施工 逆止弁 節湯 B

■寒冷地用は逆止弁なし

部品一覧P.376

シングル混合栓

KM5011 262㎜パイプ付
¥26,000(税込¥28,600) 1 4

KM5011Z 寒 262㎜パイプ付
¥26,000(税込¥28,600) 1 4

KM5011R20 200㎜パイプ付
¥26,000(税込¥28,600) 1 4

KM5011ZR20 寒 200㎜パイプ付
¥26,000(税込¥28,600) 1 4

JIS 証 泡沫 省施工 逆止弁 節湯 B

■寒冷地用は逆止弁なし

部品一覧P.375

シングル混合栓

KM5011TCK 262㎜パイプ付
¥28,600(税込¥31,460) 1 4

KM5011ZTCK 寒 262㎜パイプ付
¥28,600(税込¥31,460) 1 4

JIS 証 泡沫 省施工 逆止弁 節湯 B

※ブレードホースの延長用ソケットが1個同梱されています

■寒冷地用は逆止弁なし

部品一覧P.376

使いやすいリングハンドル

KM5011T タイプ　KM5011 タイプ

泡沫吐水&節水

キッチンシャワー(別売品)

キッチンシャワー(めねじ)

PZS203 ¥3,580(税込¥3,938) 5 –

■KM550 、KM556 、KM300AS、KM500A、KM506AE、KM507AE、KM340A、KM326A、KM327A、KM336A、KM536A、KM346、KM347、KM8G、KM17G、KM5000(T)、MSK110K(T)、KM5011(T)、KM5091(T)等
■ねじサイズW22-20に適合
※首振りはしない固定タイプです。
※手触りがよく、中抜け感がなく水はねが少ない快適シャワーです。

PZS203
動画はここから!

KM5011T(R2)EC

※はR2仕様

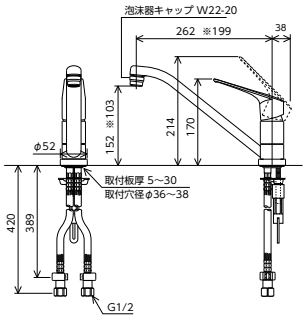

KM5011T(R20)(R3)

[ ]内はR20仕様
〈 〉内はR3仕様

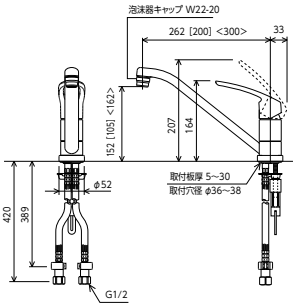

KM5011(R20)

※はR20仕様

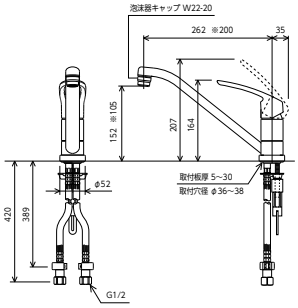

KM5011TCK

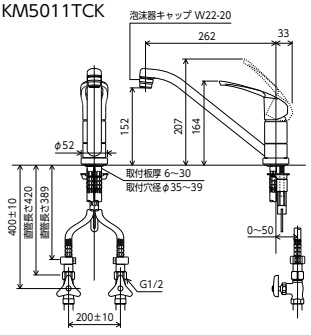

※ブレードホースの延長用ソケット(L=48㎜)1個同梱
※止水栓は含まれません