FTB100 SERIES

FTB100シリーズ 動画はこちら

FTB100シリーズ 3D閲覧はこちら

サーモスタット式シャワー

FTB100K 170㎜パイプ付
¥41,400(税込¥45,540) 1 4

FTB100KW 寒 170㎜パイプ付
¥44,600(税込¥49,060) 1 4

JIS やさしさ推奨品 証 逆止弁 節湯B1 節湯B

部品一覧P.349

FTB100K(R2)(R3)

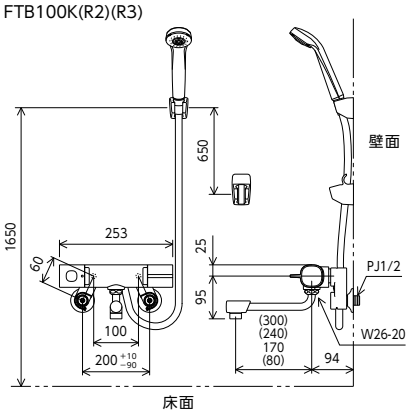

※MTB100K(R2)タイプはシャワーヘッドを含みません。

サーモスタット式シャワー　FTB100シリーズ

シャワーヘッド	ホース	ハンガー	吐水口	節湯	品　番	希望小売価格	品　番	希望小売価格	部品一覧
PZS312	白 1.6m	白	170㎜	節湯B1 節湯B	FTB100K 1 4	¥41,400(税込¥45,540)	寒 FTB100KW 1 4	¥44,600(税込¥49,060)	349
			240㎜		FTB100KR2 1 4	¥42,600(税込¥46,860)	寒 FTB100KWR2 1 4	¥45,800(税込¥50,380)	349
			300㎜		FTB100KR3 1 4	¥43,400(税込¥47,740)	寒 FTB100KWR3 1 4	¥46,600(税込¥51,260)	349
			80㎜		FTB100KKCR8 1 4 高温出湯温度規制(約50℃)	¥42,400(税込¥46,640)	寒 FTB100KWKCR8 1 4 高温出湯温度規制(約50℃)	¥45,600(税込¥50,160)	349
PZS315			170㎜	節湯A1 節湯B1 節湯AB	FTB100KPF 1 4	¥47,400(税込¥52,140)	寒 FTB100KWPF 1 4	¥50,600(税込¥55,660)	349
			240㎜		FTB100KPFR2 1 4	¥49,100(税込¥54,010)	寒 FTB100KWPFR2 1 4	¥52,300(税込¥57,530)	349
			300㎜		FTB100KPFR3 1 4	¥49,900(税込¥54,890)	寒 FTB100KWPFR3 1 4	¥53,100(税込¥58,410)	349
			80㎜		FTB100KKCPF8 1 4 高温出湯温度規制(約50℃)	¥48,400(税込¥53,240)	寒 FTB100KWKCPF8 1 4 高温出湯温度規制(約50℃)	¥51,600(税込¥56,760)	349
PZS320			170㎜	節湯B1 節湯B	FTB100KJS 1 4 W040-20045-266 (第三者認証番号)	¥50,400(税込¥55,440)	寒 FTB100KWJS 1 4 W040-20045-267 (第三者認証番号)	¥53,600(税込¥58,960)	—
なし	なし	なし	240㎜	—	MTB100K 1 4	¥36,600(税込¥40,260)	寒 MTB100KW 1 4	¥39,100(税込¥43,010)	349
					MTB100KR2 1 4	¥37,800(税込¥41,580)	寒 MTB100KWR2 1 4	¥40,400(税込¥44,440)	349

サーモスタット式シャワー(シャワー専用型)

FTB100KSF
¥40,000(税込¥44,000) 1 4

FTB100KWSF 寒
¥43,300(税込¥47,630) 1 4

JIS やさしさ推奨品 証 逆止弁 節湯B1 節湯B

部品一覧P.349

シャワーヘッド	ホース	ハンガー
PZS312	白 1.6m	白

FTB100KSF

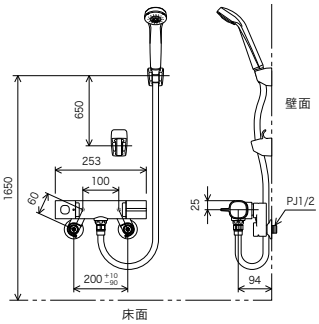

サーモスタット式混合栓

FTB100KWSFT
¥56,900(税込¥62,590) 1 4

JIS やさしさ推奨品 証 逆止弁

■一般地・寒冷地共通

FTB100KWSFT

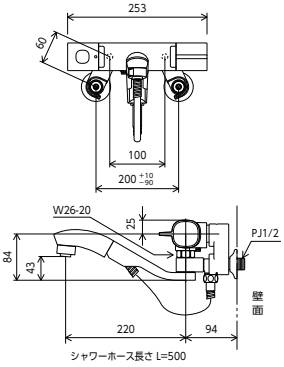

ペット洗いに最適

オープンホース仕様でシャワーヘッドが自由自在です。

回転切替式

シャワー吐水　ストレート吐水

シャワー吐水・ストレート吐水の切替はフェイスを回転するだけで簡単に切り替わります。

シャワーハンガー

グレー　白　メッキ

ホースフック付ハンガー(グレー・白)

ホースが床に垂れないようシャワーハンガーに引っ掛けることができます。

寒 寒冷地用
水栓本体下側に水抜き栓付