KM5021シリーズ 動画はこちら

KM5021シリーズ 3D閲覧はこちら

シングルシャワー付混合栓

KM5021TEC

¥59,400(税込¥65,340) 1 4

KM5021ZTEC 寒

¥63,200(税込¥69,520) 1 4

JIS 証 NSFシャワー 省施工 逆止弁 節湯C1 節湯B

■水受けトレイ付 Z591S2
■吐水口回転規制110°
■寒冷地用は逆止弁なし

部品一覧P.404

KM5021TEC

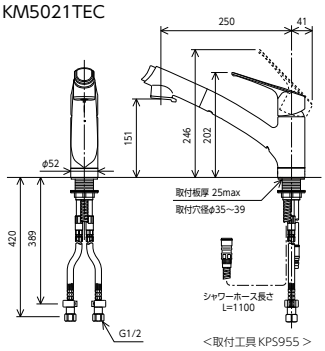

快適NSFシャワー搭載

シャワーヘッド引出し　NSFシャワー　ストレート吐水　水ハネが少ないシャワー

手触りがよく中抜け感がなく水はねが少ない快適シャワーです。

金属製リングハンドル

①金属製のリングハンドルを採用し操作が簡単です。
②上面にキャップがないので溝がなくよごれがたまりません。清掃性のよいハンドルです。

回転シャワーヘッド

シングルシャワー付混合栓

KM5021T

¥57,400(税込¥63,140) 1 4

KM5021ZT 寒

¥59,800(税込¥65,780) 1 4

JIS 証 NSFシャワー 省施工 逆止弁 節湯B

■水受けトレイ付 Z591S2
■吐水口回転規制110°
■寒冷地用は逆止弁なし

部品一覧P.404

KM5021T

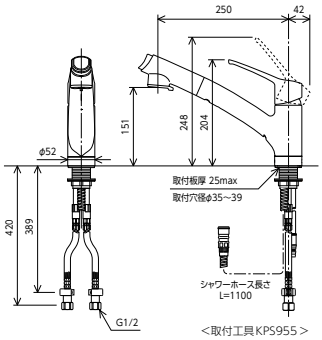

シングルシャワー付混合栓

KM5021TCK

¥58,900(税込¥64,790) 1 4

KM5021ZTCK 寒

¥61,300(税込¥67,430) 1 4

JIS 証 NSFシャワー 省施工 逆止弁 節湯B

※ブレードホースの延長用ソケット(L=48㎜)が1ヶ同梱されています
■水受けトレイ付 Z591S2
■吐水口回転規制110°
■寒冷地用は逆止弁なし

部品一覧P.404

KM5021TCK

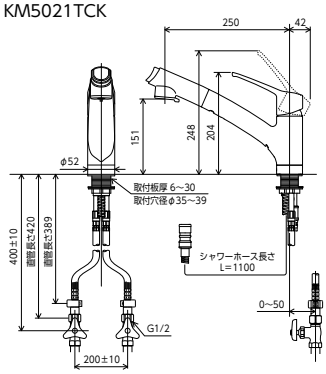

※止水栓は含まれません　<取付工具 KPS955>

上施工　カウンターの上から簡単取付

シングルシャワー付混合栓

KM5021JTEC

¥60,900(税込¥66,990) 1 4

KM5021ZJTEC 寒

¥63,300(税込¥69,630) 1 4

JIS 証 NSFシャワー 上施工 省施工 逆止弁 節湯C1 節湯B

■水受けトレイ付 Z591S2
■吐水口回転規制110°
■寒冷地用は逆止弁なし

部品一覧P.404

KM5021JTEC

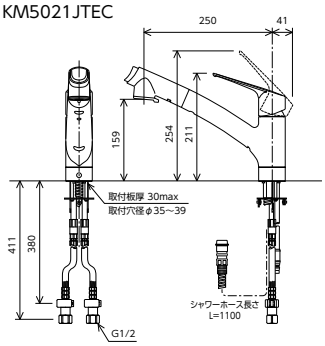

シングルシャワー付混合栓

KM5021JT

¥58,900(税込¥64,790) 1 4

KM5021ZJT 寒

¥61,300(税込¥67,430) 1 4

JIS 証 NSFシャワー 上施工 省施工 逆止弁 節湯B

■水受けトレイ付 Z591S2
■吐水口回転規制110°
■寒冷地用は逆止弁なし

部品一覧P.404

KM5021JT

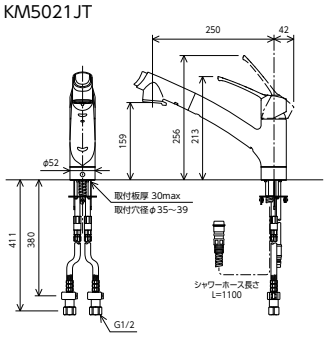

上施工 取付手順

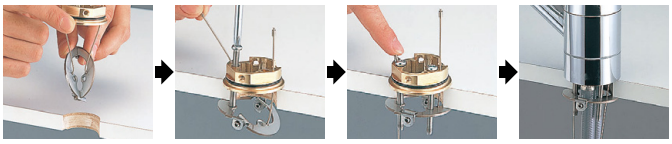

ユニット上面から施工できるので、シンクの下にもぐり込まず立ったままでの簡単・ラクラクな施工ができます。

同梱トレイ 別売もしております。

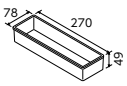

Z591S2 水受けトレイ

¥1,020(税込¥1,122) 1 –