FSL210 SERIES

動画 FSL210DET シリーズ

動画 FSL210DEFT シリーズ

シングルシャワー付混合栓

FSL210DEFT

¥67,300(税込¥74,030) 1 4

FSL210DZEFT 寒

¥69,900(税込¥76,890) 1 4

JIS 証 NSFシャワー 省施工 逆止弁 節湯C1

■スリムボディ
■寒冷地用は逆止弁なし

部品一覧P.427

FSL210DEFT <取付工具 KPS955>

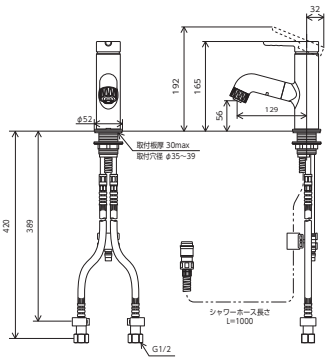

※吐水口本体は左右に振れる仕様ではありません(固定式)。

コンパクトで使いやすいシャワーヘッド

シャワーヘッド引き出し式

シャワーヘッドが引き出せるので洗髪にも便利です。

快適NSFシャワー搭載

NSFシャワー

ストレート吐水

きめの細かい2種類の穴径を採用し、中抜け感がなく、肌あたりがよく水ハネも少ない快適なシャワーです。シャワー吐水/ストレート吐水の切り替えはフェイスを回転するだけで簡単に切り替わります。※フェイスが上下しないノンライジング式です。

首振りシャワーヘッド

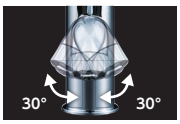

シャワーヘッドが収まった状態で左・右約60°(片側30°)首振りができます。

スリムボディ

標準タイプに比べ水栓ボディ径をスリムでコンパクトなデザインにしています。

シングル混合栓

FSL210DET

¥64,700(税込¥71,170) 1 4

FSL210DZET 寒

¥67,200(税込¥73,920) 1 4

JIS 証 泡沫 省施工 逆止弁 節湯C1

■スリムボディ
■寒冷地用は逆止弁なし

部品一覧P.427

FSL210DET <取付工具 KPS955>

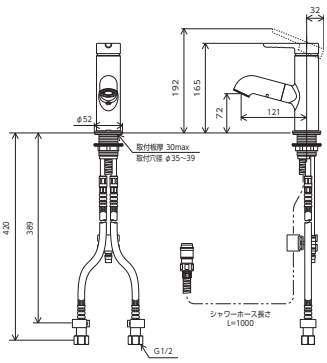

※吐水口本体は左右に振れる仕様ではありません(固定式)。

コンパクトで使いやすい吐水ヘッド

ホース引き出し式

吐水ヘッドが引き出せて便利です。

泡沫吐水

泡を含んだやさしい泡沫吐水で、水ハネが気になりません。

首振り吐水ヘッド

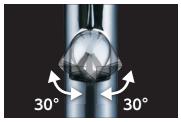

吐水ヘッドが収まった状態で左・右約60°(片側30°)首振りができます。

スリムボディ

標準タイプに比べ水栓ボディ径をスリムでコンパクトなデザインにしています。

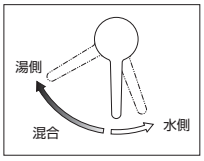

レバーハンドルの操作範囲

レバーハンドルは
右(水側)20°
左(湯側)60°回転します。

FSL210DET・FSL210DEFT

※各マークの内容説明はP305~P307をご覧ください。