KM8021 SERIES

動画 KM8021シリーズ　3D KM8021Tシリーズ

シングル混合栓

KM8021TEC

¥67,700(税込¥74,470) 1 4

KM8021ZTEC 寒

¥70,200(税込¥77,220) 1 4

JIS 証 泡沫 省施工 逆止弁 節湯C1

■寒冷地用は逆止弁なし

部品一覧P.438

KM8021TEC <取付工具 KPS955>

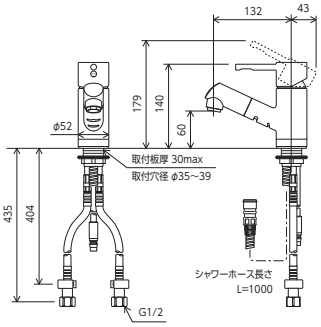

※吐水口本体は左右に振れる仕様ではありません(固定式)。

シングル混合栓

KM8021T

¥65,700(税込¥72,270) 1 4

KM8021ZT 寒

¥68,200(税込¥75,020) 1 4

JIS 証 泡沫 省施工 逆止弁

■寒冷地用は逆止弁なし

部品一覧P.438

KM8021T <取付工具 KPS955>

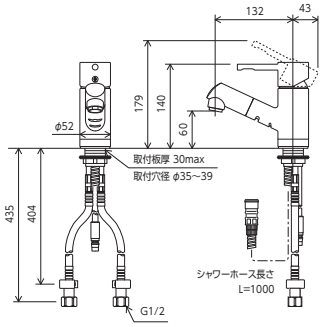

※吐水口本体は左右に振れる仕様ではありません(固定式)。

コンパクトで使いやすい吐水ヘッド

ホース引き出し式

吐水ヘッドが引き出せて便利です。

泡沫吐水

泡を含んだやさしい泡沫吐水で、水ハネが気になりません。

コンパクトボディでスッキリデザイン

水栓の高さをおさえたコンパクト設計です。スッキリしたデザインはどんな洗面にもマッチします。

equal design : NAOTO FUKASAWA

3D KF909シリーズ　3D KM901シリーズ

シングル混合栓

KF909

¥72,700(税込¥79,970) 1 4

KF909Z 寒

¥75,400(税込¥82,940) 1 4

JIS 証 泡沫 省施工 逆止弁

■寒冷地用は逆止弁なし

■水受けトレイ付 Z591S2

部品一覧P.434

KF909 <取付工具 G11>

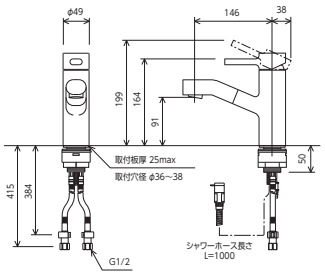

※吐水口本体は左右に振れる仕様ではありません(固定式)。

シングル混合栓

KM901

¥65,700(税込¥72,270) 1 4

KM901Z 寒

¥65,700(税込¥72,270) 1 4

JIS 証 泡沫 省施工 逆止弁

■寒冷地用は逆止弁なし

部品一覧P.434

KM901 <取付工具 G30>

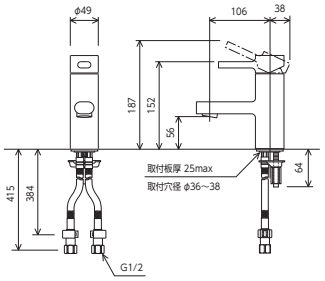

※吐水口本体は左右に振れる仕様ではありません(固定式)。

ホース引き出し式

泡沫吐水

オプション(別売品)

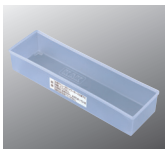

水受けトレイ

Z591S2

¥1,020(税込¥1,122) 1 –

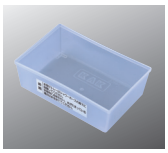

水受けトレイ

Z591S4

¥720(税込¥792) 1 –

水受けタンク

Z611

¥3,000(税込¥3,300) 1 –

■壁面取付用ビス・ワッシャー入り

水受けタンク

Z611S

¥2,510(税込¥2,761) 1 –

■壁面取付用ビス・ワッシャー入り

水受けタンク

Z611N

¥2,510(税込¥2,761) 1 –

■壁面取付用ビス・ワッシャー入り

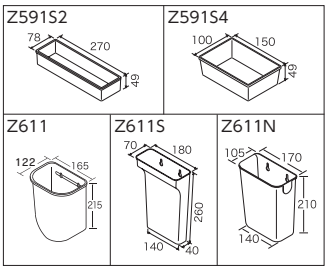

※各マークの内容説明はP305～P307をご覧ください。