3D KM7061 シリーズ

シングル混合栓
KM7061EC
¥47,800(税込¥52,580) 1 4

JIS 証 泡沫 節湯C1

■一般地専用
■逆止弁なし
■銅管仕様
■取付穴径 φ24～φ25㎜

部品一覧P.440

KM7061EC <取付工具 KPS953 >

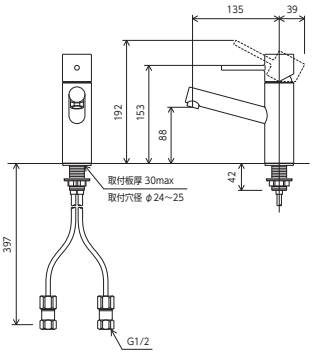

※吐水口本体は左右に振れる仕様ではありません(固定式)。

シングル混合栓
KM7061
¥45,800(税込¥50,380) 1 4

JIS 証 泡沫

部品一覧P.440

■一般地専用
■逆止弁なし
■銅管仕様
■取付穴径 φ24～φ25㎜

KM7061 <取付工具 KPS953 >

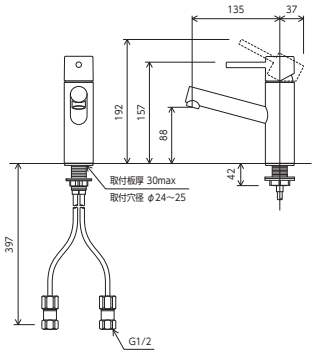

※吐水口本体は左右に振れる仕様ではありません(固定式)。

シングル混合栓
KM7061UEC
¥49,800(税込¥54,780) 1 4

JIS 証 泡沫 節湯C1

■一般地専用
■逆止弁なし
■銅管仕様
■取付穴径 φ35～φ39㎜またはφ24～φ25㎜

部品一覧P.440

KM7061UEC <取付工具 KPS953 >

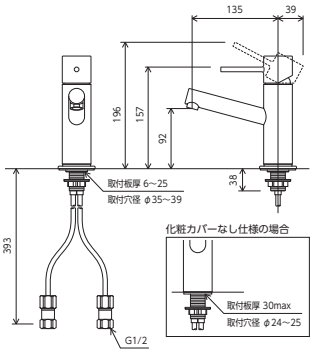

※吐水口本体は左右に振れる仕様ではありません(固定式)。

シングル混合栓
KM7061U
¥47,800(税込¥52,580) 1 4

JIS 証 泡沫

部品一覧P.440

■一般地専用
■逆止弁なし
■銅管仕様
■取付穴径 φ35～φ39㎜またはφ24～φ25㎜

KM7061U <取付工具 KPS953 >

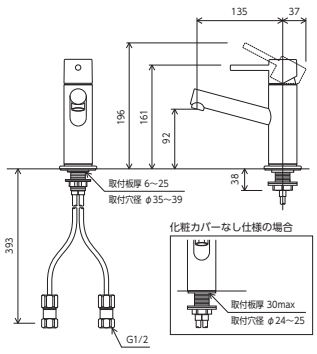

※吐水口本体は左右に振れる仕様ではありません(固定式)。

シングル混合栓　ロングボディ
KM7061LEC
¥59,800(税込¥65,780) 1 4

JIS 証 泡沫 節湯C1

■一般地専用
■逆止弁なし
■銅管仕様
■取付穴径 φ35～φ38㎜

部品一覧P.440

KM7061LEC <取付工具 KPS955 >

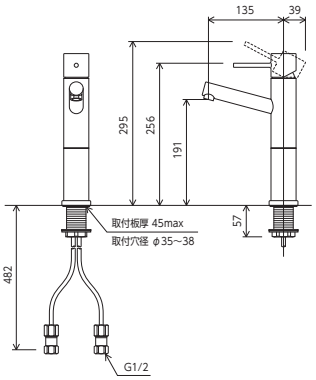

※吐水口本体は左右に振れる仕様ではありません(固定式)。

シングル混合栓　ロングボディ
KM7061L
¥57,800(税込¥63,580) 1 4

JIS 証 泡沫

部品一覧P.440

■一般地専用
■逆止弁なし
■銅管仕様
■取付穴径 φ35～φ38㎜

KM7061L <取付工具 KPS955 >

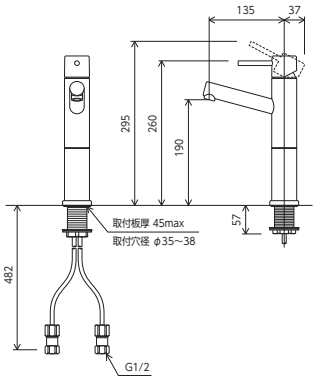

※吐水口本体は左右に振れる仕様ではありません(固定式)。

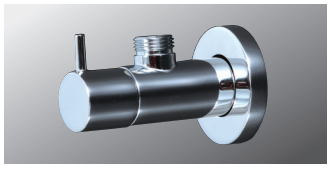

アングル形止水栓
KU130K 新
¥7,970(税込¥8,767) 1 20

JIS

■固定こま

KU130K

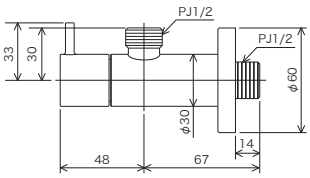

カウンター化粧フタ

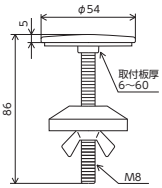

カウンター化粧フタ
Z422710
¥1,730 (税込¥1,903) 1 10

■不要なカウンターの穴を
ふさぐのに使用します。
※穴径24㎜～40㎜まで対応