KF3070 SERIES タッチサーモ

動画 KF3070シリーズ　3D KF3070シリーズ

サーモスタット式シャワー(タッチサーモ)

KF3070

¥78,100(税込¥85,910)　1 2

■高温出湯温度規制(約50℃)
■一般地・寒冷地共用

部品一覧P.354

シャワーヘッド	ホース	ハンガー
PZS313T メッキ	メタリック 1.6m	メッキ

KF3070

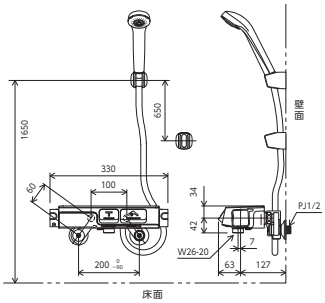

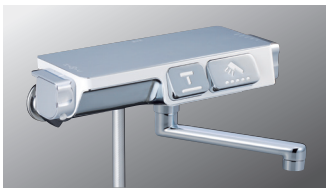

サーモスタット式シャワー(タッチサーモ)

KF3070R1 170㎜パイプ付
¥79,500(税込¥87,450)　1 2

KF3070R2 240㎜パイプ付
¥81,300(税込¥89,430)　1 2

■高温出湯温度規制(約50℃)
■一般地・寒冷地共用

部品一覧P.354

シャワーヘッド	ホース	ハンガー
PZS313T メッキ	メタリック 1.6m	メッキ

KF3070R1(R2)

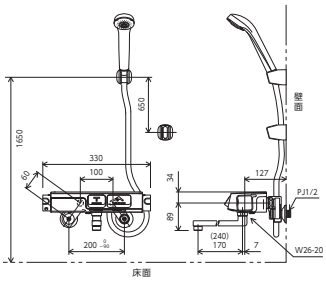

ワンタッチ式・指で押すだけのカンタン操作

表面が熱くならない安心設計

触れても安心なボディ。
表面が熱くならない安心設計です。

湯側のソケットに断熱カバーを
標準装備した安心設計です。

FTB160 SERIES タッチサーモ 特許出願中

動画 FTB160シリーズ　3D FTB160シリーズ

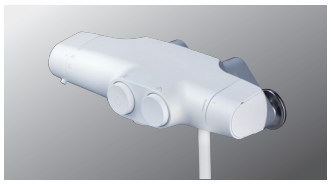

サーモスタット式シャワー(タッチサーモ)

FTB160KBRN

¥54,300(税込¥59,730)　1 2

■高温出湯温度規制(約50℃)
■一般地・寒冷地共用
■色:マットホワイト

部品一覧P.332

シャワーヘッド	ホース	ハンガー
PZS312 白	白 1.6m	白

サーモスタット式シャワー(タッチサーモ)

FTB160KBRNMB

¥104,300(税込¥114,730)　1 2

■高温出湯温度規制(約50℃)
■一般地・寒冷地共用
■色:マットブラック

シャワーヘッド	ホース	ハンガー
ZS312MB マットブラック	マットブラック 1.6m	マットブラック

FTB160KBRN(MB)

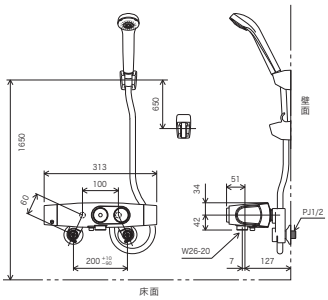

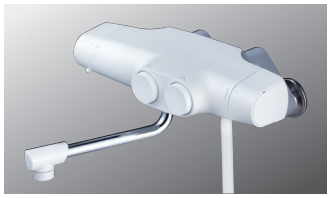

サーモスタット式シャワー(タッチサーモ)

FTB160KB 170㎜パイプ付
¥55,700(税込¥61,270)　1 2

FTB160KBR2 240㎜パイプ付
¥57,400(税込¥63,140)　1 2

■高温出湯温度規制(約50℃)
■一般地・寒冷地共用
■色:マットホワイト

部品一覧P.332

シャワーヘッド	ホース	ハンガー
PZS312 白	白 1.6m	白

FTB160KB(R2)

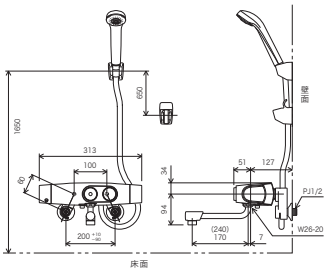

ワンタッチ式・指で押すだけのカンタン操作

表面が熱くならない安心設計

触れても安心なボディ。
表面が熱くならない安心設計です。

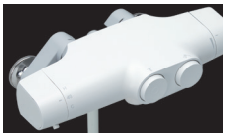

湯側水側ともソケットに断熱カバー
を標準装備した安心設計です。