楽締め水栓 SERIES

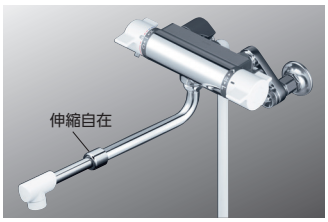

サーモスタット式シャワー

KF800HASJ
¥46,700(税込¥51,370) 1 4

KF800WHASJ 寒
¥50,100(税込¥55,110) 1 4

■伸縮自在パイプ付(220㎜～350㎜)

部品一覧P.345

シャワーヘッド	ホース	ハンガー
PZS312 白	白 1.6m	白

KF800HASJ

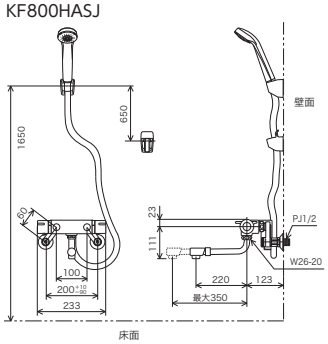

パイプの長さが伸縮自在

■220㎜～350㎜の範囲で調節可能です。

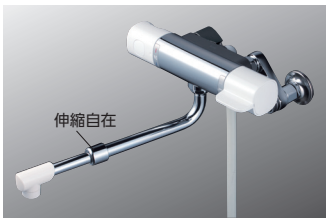

サーモスタット式シャワー

FTB100KRJRS
¥46,700(税込¥51,370) 1 4

FTB100KWRJRS 寒
¥50,100(税込¥55,110) 1 4

■伸縮自在パイプ付(220㎜～350㎜)

部品一覧P.330

シャワーヘッド	ホース	ハンガー
PZS312 白	白 1.6m	白

FTB100KRJRS

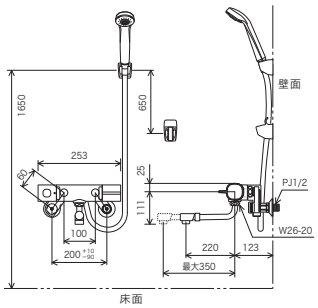

パイプの長さが伸縮自在

■220㎜～350㎜の範囲で調節可能です。

シングルシャワー

KF5000THA 170㎜パイプ付
¥43,400(税込¥47,740) 1 4

KF5000ZTHA 寒 170㎜パイプ付
¥45,100(税込¥49,610) 1 4

■寒冷地用は逆止弁・水抜き栓なし

部品一覧P.358

シャワーヘッド	ホース	ハンガー
PZS312G グレー	グレー 1.6m	グレー

KF5000THA

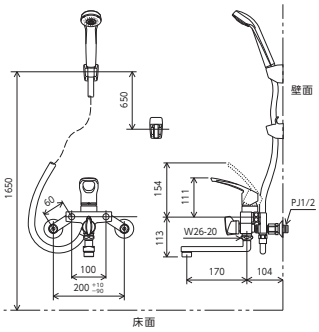

シングルシャワー

KF5000HA 170㎜パイプ付
¥41,900(税込¥46,090) 1 4

KF5000ZHA 寒 170㎜パイプ付
¥43,600(税込¥47,960) 1 4

■寒冷地用は逆止弁・水抜き栓なし

部品一覧P.358

シャワーヘッド	ホース	ハンガー
PZS312 白	白 1.6m	白

KF5000HA

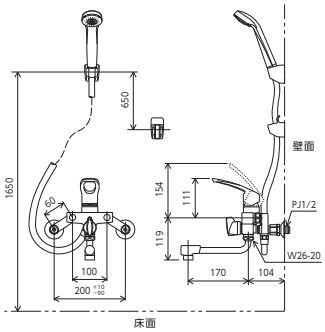

施工POINT

楽締め水栓ならこんな場面でも大丈夫

ソケットが天板に当たる場合

一般的なソケットは、配管にねじ込む時、天板・ユニットのヘリ・壁等にソケットが当たり取り付けできないことがありました。
楽締めソケットなら、2ピース構造なので施工が可能になります。

将来水栓交換時、配管をさわりたくない場合

将来水栓を交換する時、配管が心配でさわりたくない…。
本体交換だけで簡単にすませたい…。
そんな時の為に、今、楽締めソケットを付けておけば将来配管用ソケットを残したまま水栓の交換が可能になります。

[施工手順] スパナ1本でカンタンスピーディー。ソケットの角度調節の手間が不要 (画像はKF800THA)

配管用ソケットに送り座を取り付けシールテープを巻きます。

固定ナット部にスパナをあて、そのまま配管にねじ込みます。

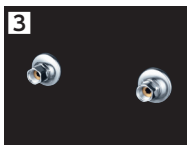

配管用ソケットを湯水とも同じように取り付けます。

配管用ソケットにパッキンを入れ、本体用ソケットを袋ナットで仮締めします。

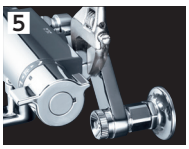

水栓本体を水平にして、本体用ソケットにパッキンを入れ袋ナットをスパナで固定します。

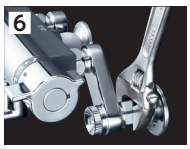

最後に配管用ソケットの袋ナットをスパナで固定します。

※各マークの内容説明はP305～P307をご覧ください。