FTB200 SERIES

動画 FTB200シリーズ

デッキ形サーモスタット式シャワー

FTB200D1TH / FTB200DW1TH 寒

JIS 撥水 やさしさ推奨品 証 逆止弁

■撥水膜コーティング
■取付穴ピッチ100㎜タイプ

FTB200D1(2)(8)(R2)(R3)TH

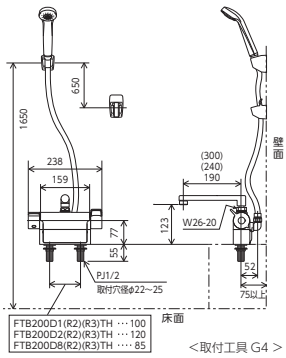

<取付工具 G4>

撥水水栓

サッ！とキレイ

おそうじがしやすく、水栓の輝きが長持ちします。

- ボディや吐水口などに水アカや汚れが付着しにくい！
- 水アカや汚れが付いても、サッとキレイに拭き取れるからお掃除もカンタン！
- 撥水膜コーティングの耐久性は、1万回の拭き取りテストで証明済み。輝き長持ち！ ※自社実験

撥水膜コーティング

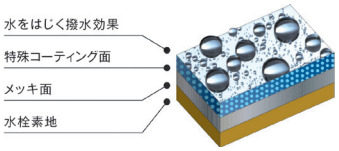

※水栓の拭きそうじは適度に行ってください。
水アカ等が拭き取りにくくなる場合があります。

品番(100ピッチ) / 希望小売価格	品番(120ピッチ) / 希望小売価格	品番(85ピッチ) / 希望小売価格	吐水口	シャワーヘッド	ホース/ハンガー	節湯	部品一覧
FTB200D1TH ¥74,700(税込¥82,170) 1 4	FTB200D2TH ¥74,700(税込¥82,170) 1 4	FTB200D8TH ¥74,700(税込¥82,170) 1 4	190㎜	PZS312G グレー	グレーホース 1.45m グレーハンガー	節湯B1 節湯B	P.334
FTB200DW1TH 寒 ¥77,500(税込¥85,250) 1 4	FTB200DW2TH 寒 ¥77,500(税込¥85,250) 1 4	FTB200DW8TH 寒 ¥77,500(税込¥85,250) 1 4					
FTB200D1R2TH ¥75,700(税込¥83,270) 1 4	FTB200D2R2TH ¥75,700(税込¥83,270) 1 4	FTB200D8R2TH ¥75,700(税込¥83,270) 1 4	240㎜				
FTB200DW1R2TH 寒 ¥78,500(税込¥86,350) 1 4	FTB200DW2R2TH 寒 ¥78,500(税込¥86,350) 1 4	FTB200DW8R2TH 寒 ¥78,500(税込¥86,350) 1 4					
FTB200D1R3TH ¥76,500(税込¥84,150) 1 4	FTB200D2R3TH ¥76,500(税込¥84,150) 1 4	FTB200D8R3TH ¥76,500(税込¥84,150) 1 4	300㎜				
FTB200DW1R3TH 寒 ¥79,300(税込¥87,230) 1 4	FTB200DW2R3TH 寒 ¥79,300(税込¥87,230) 1 4	FTB200DW8R3TH 寒 ¥79,300(税込¥87,230) 1 4					

撥水膜コーティング　加工部

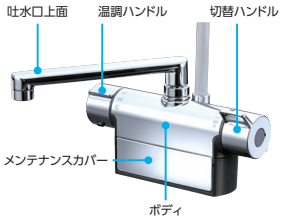

上記以外は撥水膜コーティングはしておりません。

撥水水栓についてのご注意　汚れは乾いた柔らかい布で軽く拭き取ってください。強くこすったり、薬品などを使用された場合は撥水膜コーティングの効果が短くなる恐れがあります。

デッキ形サーモスタット式シャワー

FTB200DP1T / FTB200DWP1T 寒

JIS やさしさ推奨品 証 逆止弁

■取付穴ピッチ100㎜タイプ

FTB200DP1(2)(8)(R2)(R3)T

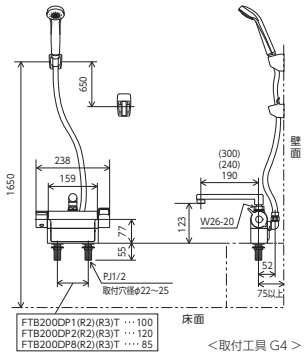

<取付工具 G4>

※MTB200DP1Tはシャワーセットを含みません。

使いやすさやデザインにも配慮しています

切替ハンドル

温度調節ハンドル

切替ハンドル

切替ハンドル・温度調節ハンドルとも、ハンドル正面と後ろ側の「ダブル突起レバー」により指にフィットし、にぎりやすさ、回しやすさが一段とアップしたハンドルです。せっけんの付いた手でもラクに操作できます。

「止」の位置で引き込むようなノッチ感があり「止」の感触が手に伝わりますのでとても操作しやすいハンドルです。

安心設計ボディ

水栓の表面が熱くならない安心設計です。

メンテナンス性に配慮

本体正面に水側・湯側ともに止水弁とストレーナを設けております。正面のメンテナンスカバーを開けて操作します。

品番(100ピッチ) / 希望小売価格	品番(120ピッチ) / 希望小売価格	品番(85ピッチ) / 希望小売価格	吐水口	シャワーヘッド	ホース/ハンガー	節湯	部品一覧
FTB200DP1T ¥62,700(税込¥68,970) 1 4	FTB200DP2T ¥62,700(税込¥68,970) 1 4	FTB200DP8T ¥62,700(税込¥68,970) 1 4	190㎜	PZS312G グレー	グレーホース 1.45m グレーハンガー	節湯B1 節湯B	P.334
FTB200DWP1T 寒 ¥65,500(税込¥72,050) 1 4	FTB200DWP2T 寒 ¥65,500(税込¥72,050) 1 4	FTB200DWP8T 寒 ¥65,500(税込¥72,050) 1 4					
FTB200DP1R2T ¥63,700(税込¥70,070) 1 4	FTB200DP2R2T ¥63,700(税込¥70,070) 1 4	FTB200DP8R2T ¥63,700(税込¥70,070) 1 4	240㎜				
FTB200DWP1R2T 寒 ¥66,500(税込¥73,150) 1 4	FTB200DWP2R2T 寒 ¥66,500(税込¥73,150) 1 4	FTB200DWP8R2T 寒 ¥66,500(税込¥73,150) 1 4					
FTB200DP1R3T ¥64,500(税込¥70,950) 1 4	FTB200DP2R3T ¥64,500(税込¥70,950) 1 4	FTB200DP8R3T ¥64,500(税込¥70,950) 1 4	300㎜				
FTB200DWP1R3T 寒 ¥67,300(税込¥74,030) 1 4	FTB200DWP2R3T 寒 ¥67,300(税込¥74,030) 1 4	FTB200DWP8R3T 寒 ¥67,300(税込¥74,030) 1 4					
FTB200DPFT ¥72,700(税込¥79,970) 1 4	—	—	190㎜	PZS315T メッキ ワンストップ	メタリックホース 1.45m メッキハンガー	節湯A1 節湯B1 節湯AB	
FTB200DWPFT 寒 ¥75,500(税込¥83,050) 1 4							
FTB200DPFR2T ¥73,700(税込¥81,070) 1 4			240㎜				
FTB200DWPFR2T 寒 ¥76,500(税込¥84,150) 1 4							
FTB200DPFR3T ¥74,500(税込¥81,950) 1 4			300㎜				
FTB200DWPFR3T 寒 ¥77,300(税込¥85,030) 1 4							