浄水器水栓 SERIES

動画 KM5061シリーズ　3D KM5061Nシリーズ　3D 浄水器内蔵、浄水器専用水栓シリーズ K335GNS

浄水カートリッジセット付

ビルトイン浄水器用シングルシャワー付混合栓

KM5061NSCEC

¥136,300(税込¥149,930)　－ 1

JIS 証 浄水器 NSFシャワー 省施工 逆止弁 節湯C1 節湯B

■吐水口回転規制110°
■水栓と浄水器(Z38450)がセットになっています。
■水受けトレイ付 Z591S2

部品一覧P.392

KM5061N(SC)EC　<取付工具KPS957B>

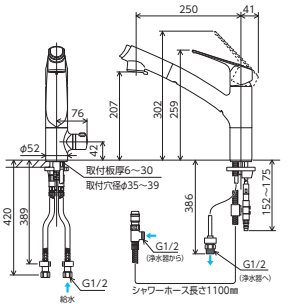

浄水カートリッジセット別売

ビルトイン浄水器用シングルシャワー付混合栓

KM5061NEC

¥102,700(税込¥112,970)　1 4

JIS 証 浄水器 NSFシャワー 省施工 逆止弁 節湯C1 節湯B

■吐水口回転規制110°
■水栓本体のみ、浄水器は別売です。
■水受けトレイ付 Z591S2

部品一覧P.392

浄水カートリッジセット付

ビルトイン浄水器用シングルシャワー付混合栓

KM5061NSC

¥134,200(税込¥147,620)　－ 1

JIS 証 浄水器 NSFシャワー 省施工 逆止弁 節湯B

■吐水口回転規制110°
■水栓と浄水器(Z38450)がセットになっています。
■水受けトレイ付 Z591S2

部品一覧P.392

KM5061N(SC)　<取付工具 KPS957B>

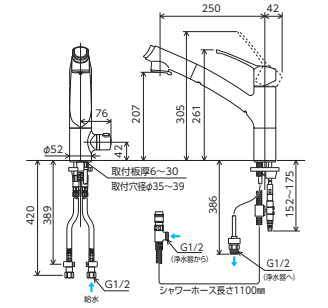

浄水カートリッジセット別売

ビルトイン浄水器用シングルシャワー付混合栓

KM5061N

¥100,600(税込¥110,660)　1 4

JIS 証 浄水器 NSFシャワー 省施工 逆止弁 節湯B

■吐水口回転規制110°
■水栓本体のみ、浄水器は別売です。
■水受けトレイ付 Z591S2

部品一覧P.392

浄水カートリッジセット付

ビルトイン浄水器用シングルシャワー付混合栓

KM5061NSCCK

¥139,400(税込¥153,340)　－ 1

JIS 証 浄水器 NSFシャワー 省施工 逆止弁 節湯B

■吐水口回転規制110°
■水栓と浄水器(Z38450)がセットになっています。
■ブレードホースの延長用ソケット(L=48㎜)1個同梱
■水受けトレイ付 Z591S2

部品一覧P.392

KM5061N(SC)CK　<取付工具KPS957B>

※止水栓は含まれません。

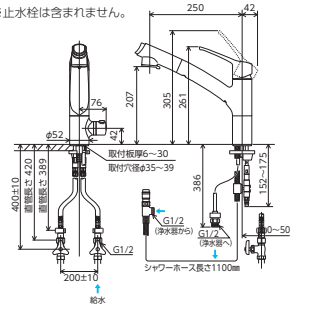

浄水カートリッジセット別売

ビルトイン浄水器用シングルシャワー付混合栓

KM5061NCK

¥105,800(税込¥116,380)　1 4

JIS 証 浄水器 NSFシャワー 省施工 逆止弁 節湯B

■吐水口回転規制110°
■水栓本体のみ、浄水器は別売です。
■ブレードホースの延長用ソケット(L=48㎜)1個同梱
■水受けトレイ付 Z591S2

部品一覧P.392

浄水カートリッジセット付

ビルトイン浄水器用シングル混合栓

KM323SC

¥92,500(税込¥101,750)　－ 1

JIS 証 浄水器 逆止弁

■吐水口回転規制106°
■銅管仕様
■水栓と浄水器(Z38450)がセットになっています。

部品一覧P.378

KM323SC　<取付工具G11>

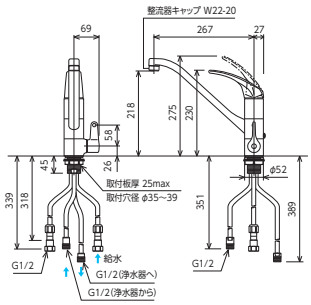

シャワーヘッド引き出し

シャワーヘッドは引き出しができ、広いシンクの掃除も楽にできます。

同梱トレイ(別売もしています)

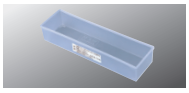

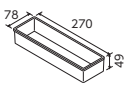

Z591S2 水受けトレイ
¥1,020(税込¥1,122)　1 －

浄水カートリッジセット付

ビルトイン浄水器用水栓

K1620GS

¥72,500(税込¥79,750)　－ 1

JIS 証 浄水器 逆止弁

部品一覧P.373

■水栓と浄水器(Z38450)がセットになっています。
■分岐継手(Z438KN)1個同梱
■フレキシブルホース600㎜(V50EP-600)1本同梱

K1620G(S)　<取付工具G30>

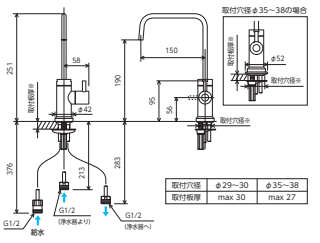

浄水カートリッジセット別売

ビルトイン浄水器用水栓

K1620G

¥40,000(税込¥44,000)　1 8

JIS 証 浄水器 逆止弁

部品一覧P.373

■水栓本体のみ、浄水器は別売です。

浄水カートリッジセット付

ビルトイン浄水器用水栓

K335GNS

¥72,500(税込¥79,750)　－ 1

JIS 証 浄水器 逆止弁

部品一覧P.372

■水栓と浄水器(Z38450)がセットになっています。
■分岐継手(Z438KN)1個同梱
■フレキシブルホース600㎜(V50EP-600)1本同梱

K335GN(S)　<取付工具G11>

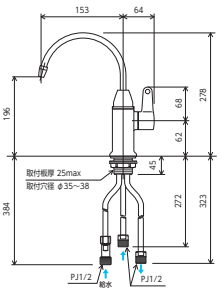

浄水カートリッジセット別売

ビルトイン浄水器用水栓

K335GN

¥40,000(税込¥44,000)　1 8

JIS 証 浄水器 逆止弁

部品一覧P.372

■水栓本体のみ、浄水器は別売です。