動画 KM5151 シリーズ　3D KM5151 シリーズ

POINT

パイプの根元に湯水止水栓が付いたので、キャビネット内や点検口を開けなくてもOKです。

流し台の上でこんなことが可能です

- 適温調節／レバーを任意の位置で適温にする調節が手元でできます。
- 流量調節／節水したい時・たくさん出したい時
- メンテナンス時の止水栓操作など

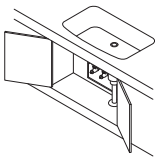

こんな不便が解消できます!

1. キャビネット内の止水栓は狭くてハンドルが回しにくい。
2. 止水栓操作でキャビネット内の収納品を出さなければならない。
3. 点検口をはずすのが手間。

KM5151Tの適温調節例

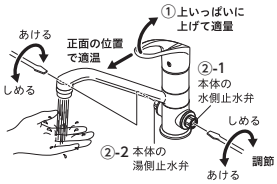

※eレバーの場合はレバー正面で水しか出ませんので、湯水混合域の任意の位置で行ってください。

シングル混合栓(止水栓付)

KM5151TEC 262㎜パイプ付
¥35,700(税込¥39,270) 1 4

KM5151ZTEC 寒 262㎜パイプ付
¥35,700(税込¥39,270) 1 4

eレバー JIS 証 泡沫 省施工 逆止弁 節湯C1 節湯B

■水側・湯側止水栓付
■寒冷地用は逆止弁なし

部品一覧P.391

KM5151TEC <取付工具 G30>

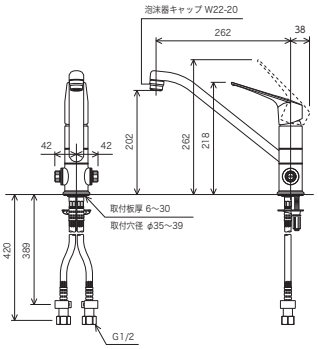

シングル混合栓(止水栓付)

KM5151T 262㎜パイプ付
¥33,700(税込¥37,070) 1 4

KM5151ZT 寒 262㎜パイプ付
¥33,700(税込¥37,070) 1 4

JIS 証 泡沫 省施工 逆止弁 節湯B

■水側・湯側止水栓付
■寒冷地用は逆止弁なし

部品一覧P.391

KM5151T <取付工具 G30>

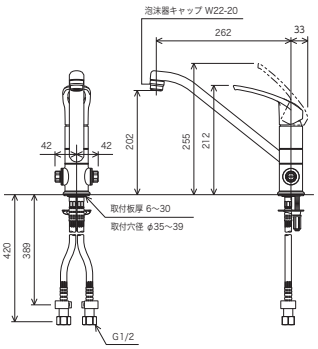

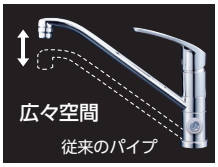

広い吐水口空間

広々吐水空間で洗いものなどとても便利です。

- KM5011Tの吐水空間152㎜に対し50㎜アップ

シングルシャワー付混合栓(止水栓付)

KM5151TFEC 260㎜パイプ付
¥39,500(税込¥43,450) 1 4

KM5151ZTFEC 寒 260㎜パイプ付
¥39,500(税込¥43,450) 1 4

eレバー JIS 証 NSFシャワー 省施工 逆止弁 節湯C1 節湯B

■水側・湯側止水栓付
■寒冷地用は逆止弁なし

部品一覧P.391

KM5151TFEC <取付工具 G30>

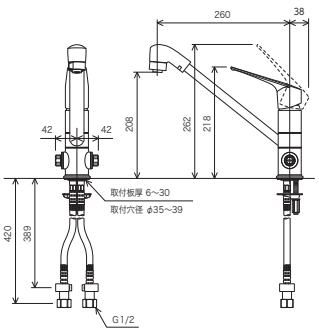

シングルシャワー付混合栓(止水栓付)

KM5151TF 260㎜パイプ付
¥37,500(税込¥41,250) 1 4

KM5151ZTF 寒 260㎜パイプ付
¥37,500(税込¥41,250) 1 4

JIS 証 NSFシャワー 省施工 逆止弁 節湯B

■水側・湯側止水栓付
■寒冷地用は逆止弁なし

部品一覧P.391

KM5151TF <取付工具 G30>

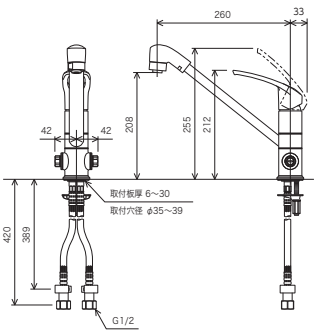

カウンター化粧フタ

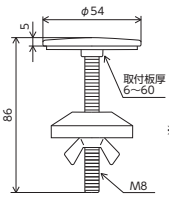

※従来の化粧フタに比べフタの厚みを4㎜うすくしたスッキリ形状です。

カウンター化粧フタ

Z422710
¥1,730 (税込¥1,903) 1 10

■不要なカウンターの穴をふさぐのに使用します。
※穴径24㎜～40㎜まで対応

寒 寒冷地用
吐水口に水抜き栓付

※各マークの内容説明はP305～P307をご覧ください。