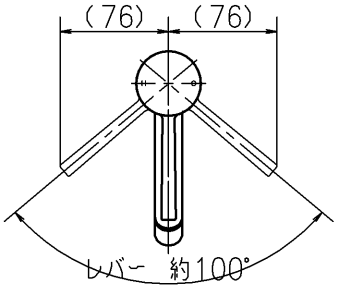

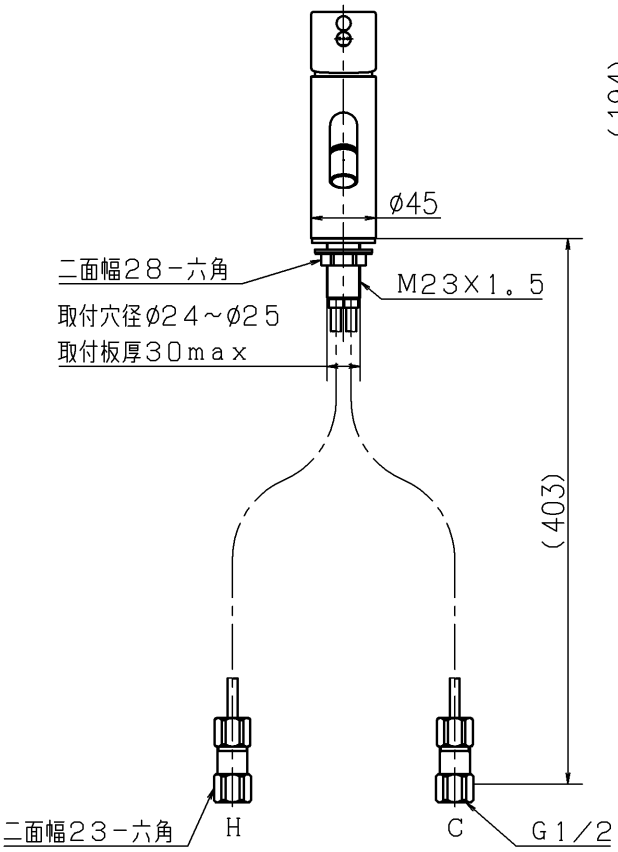

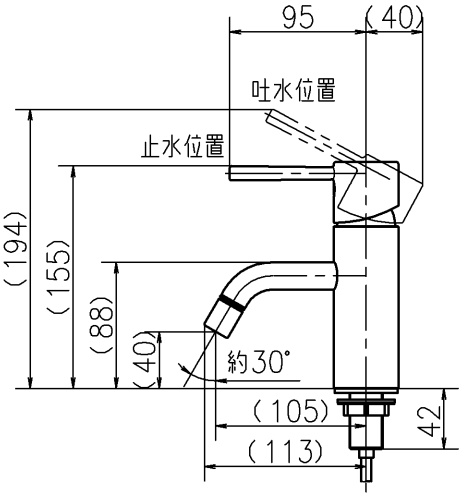

第三角法 Third Angle Projection				品番 Model No.	LFM612EC
製図 Drawn	'17.05.02	尺度 Scale	1/5	図名 Name	台付シングルレバー湯水混合水栓
KVK CORPORATION				図番 Drawing No.	202392 WA Revision