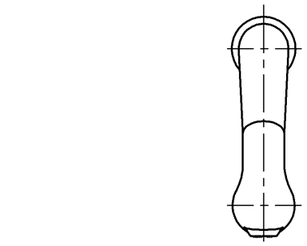

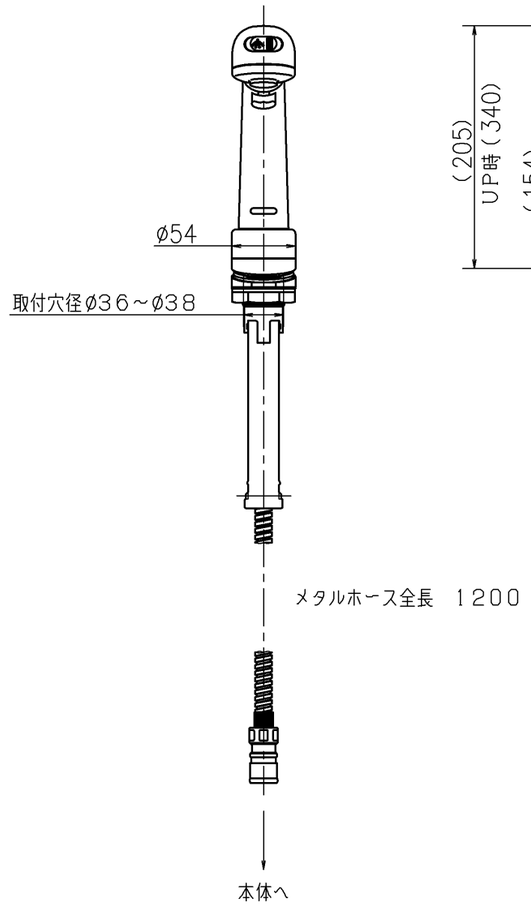


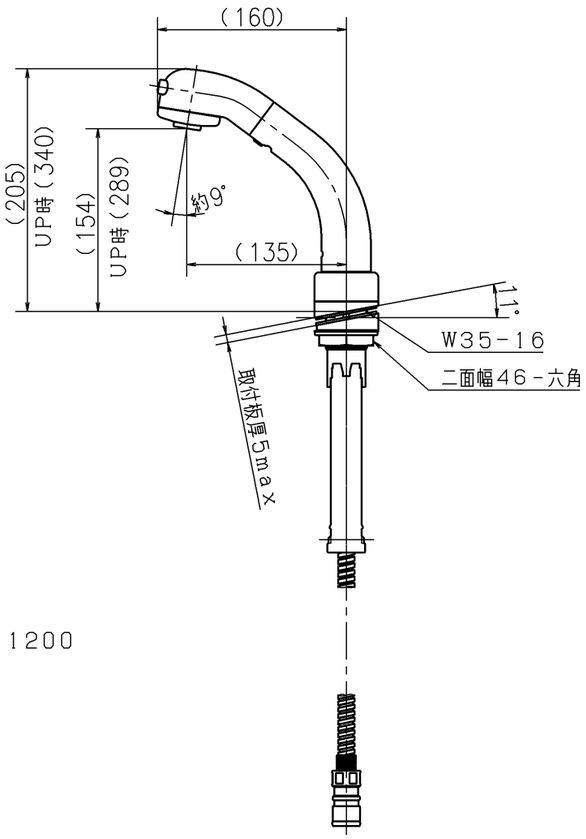


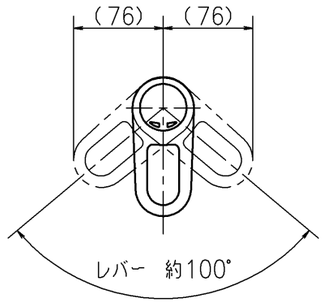


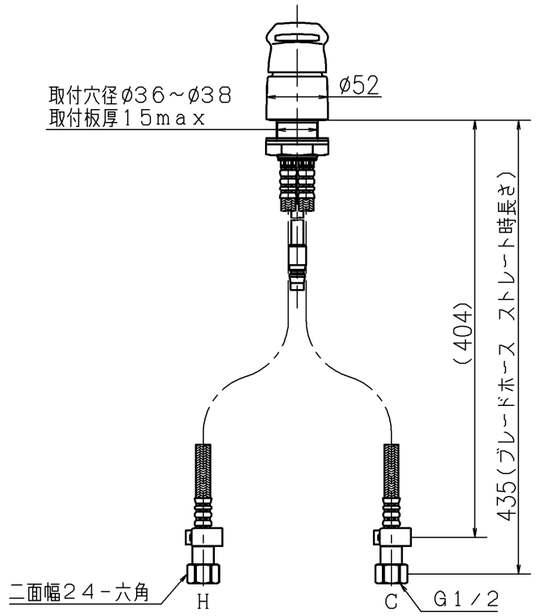


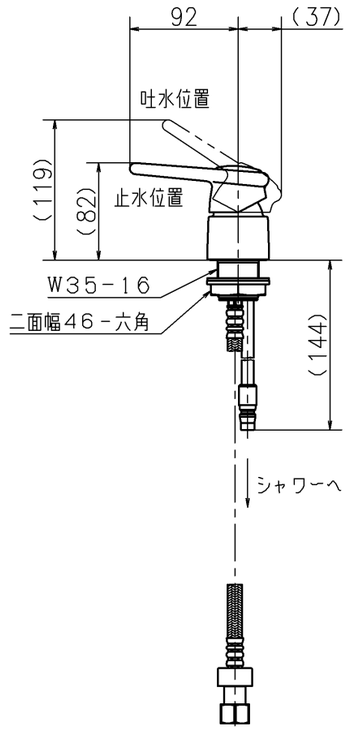


| | | | | | |
|---|---|---|---|---|---|
| 第三角法　Third Angle Projection | | | | 品番 Model No. | KM8039 |
| 製図 Drawn | '17.06.20 | 尺度 Scale | 1/5 | 図名 Name | 台付シングルレバー湯水混合水栓 |
| KVK CORPORATION | | | | 図番 Drawing No. | 202409 WA Revision |