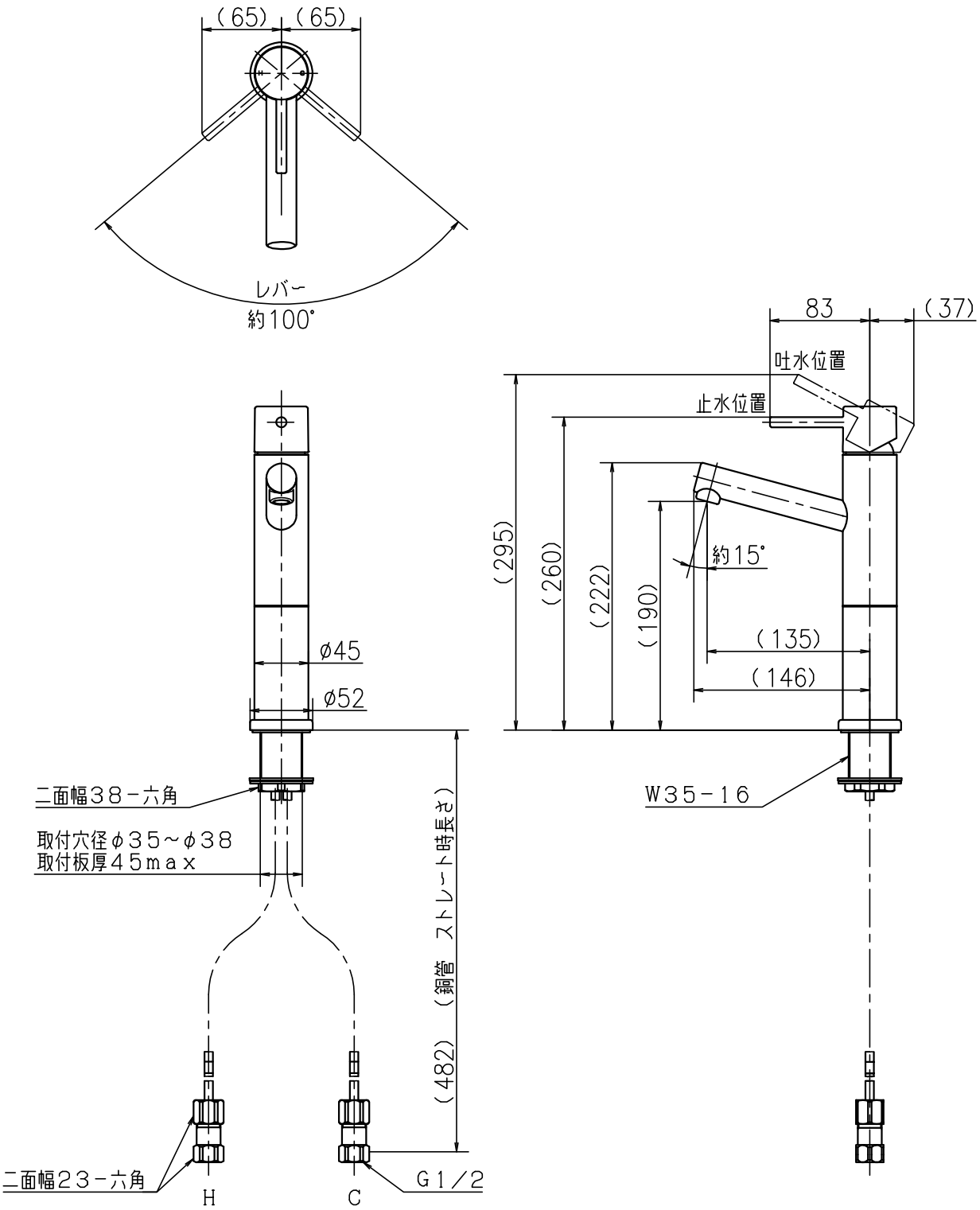

第三角法 Third Angle Projection				品番 Model No.	KM7061L
製図 Drawn	'21.02.15	尺度 Scale	1/5	図名 Name	台付シングルレバー湯水混合水栓
株式会社KVK				図番 Drawing No.	203383 WA Revision