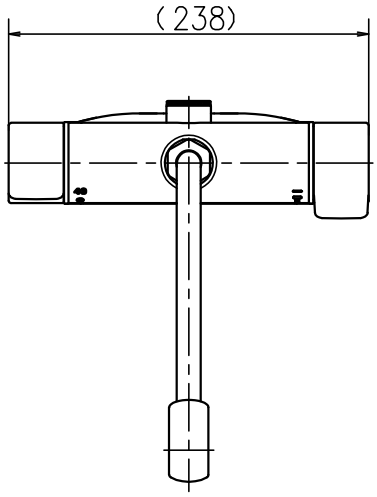


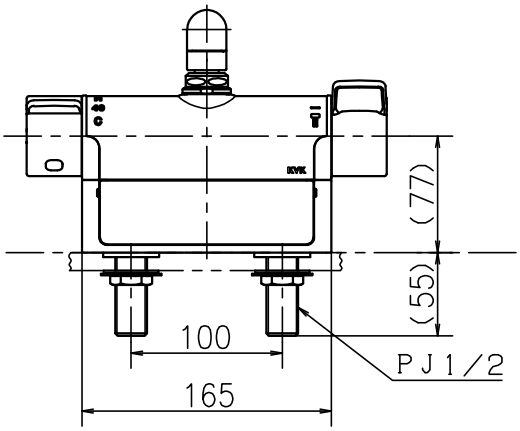


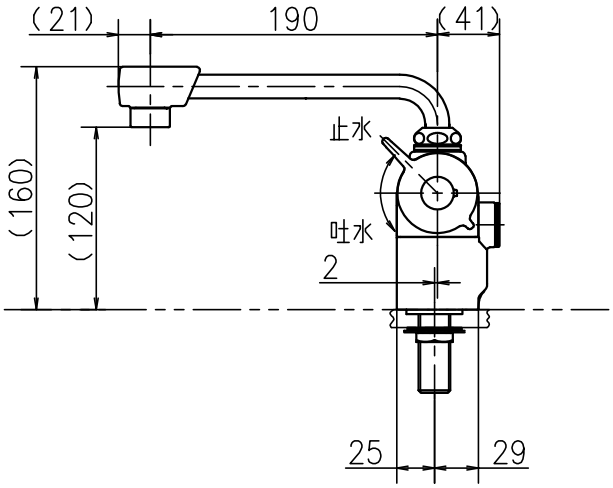


| | | | | | |
|---|---|---|---|---|---|
| 第三角法 Third Angle Projection | | | | 品番 Model No. | MTB200DP1 |
| 製図 Drawn | '22.03.10 | 尺度 Scale | 1/5 | 図名 Name | 台付サーモスタット湯水混合水栓 |
| 株式会社KVK | | | | 図番 Drawing No. | 203637 WA Revision |