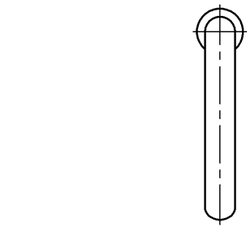

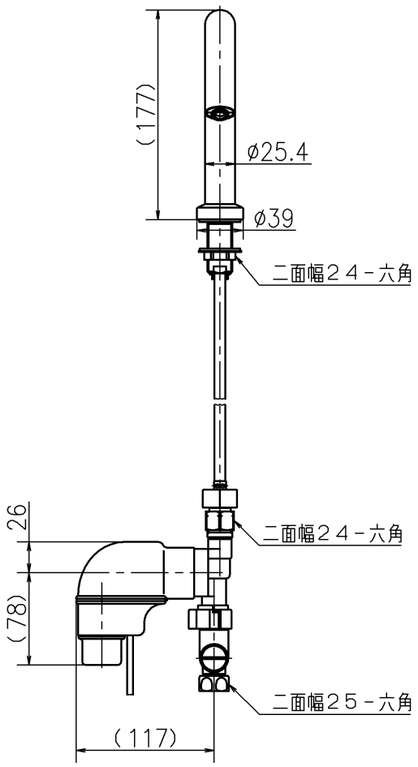

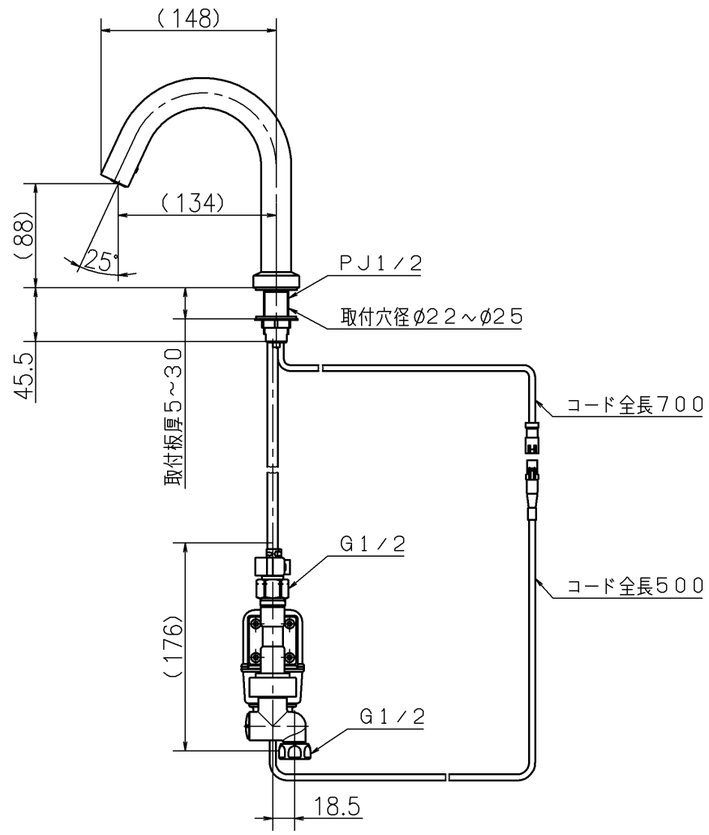

第三角法 Third Angle Projection				品番 Model No.	E1700DL
製図 Drawn	'17.06.09	尺度 Scale	1/5	図名 Name	立形自動水栓
KVK CORPORATION				図番 Drawing No.	351336 WA Revision