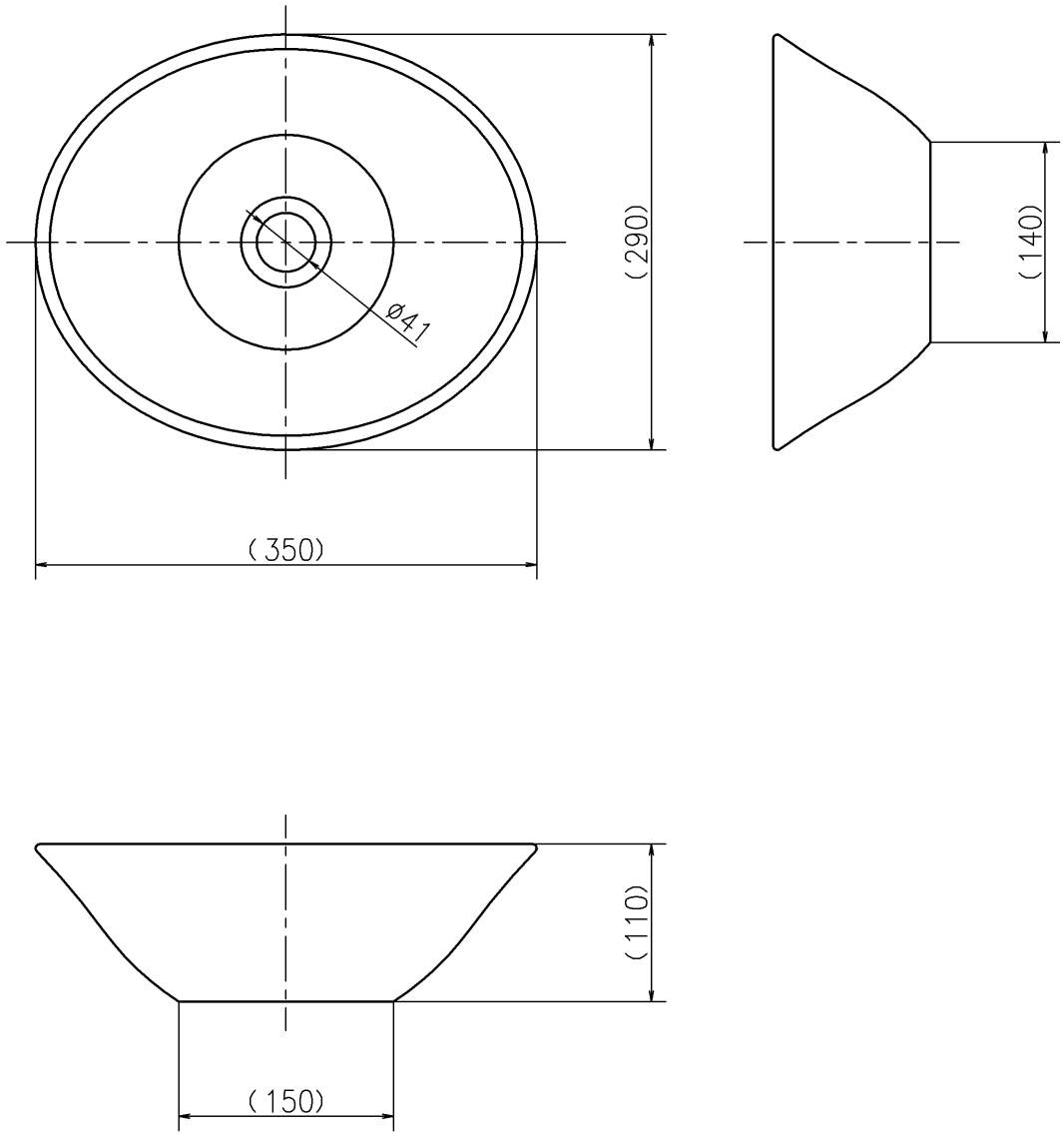

第三角法 Third Angle Projection				品番 Model No.	KV202S
製図 Drawn	'18.03.19	尺度 Scale	1/5	図名 Name	美術工芸手洗鉢
KVK CORPORATION				図番 Drawing No.	422046 WA Revision