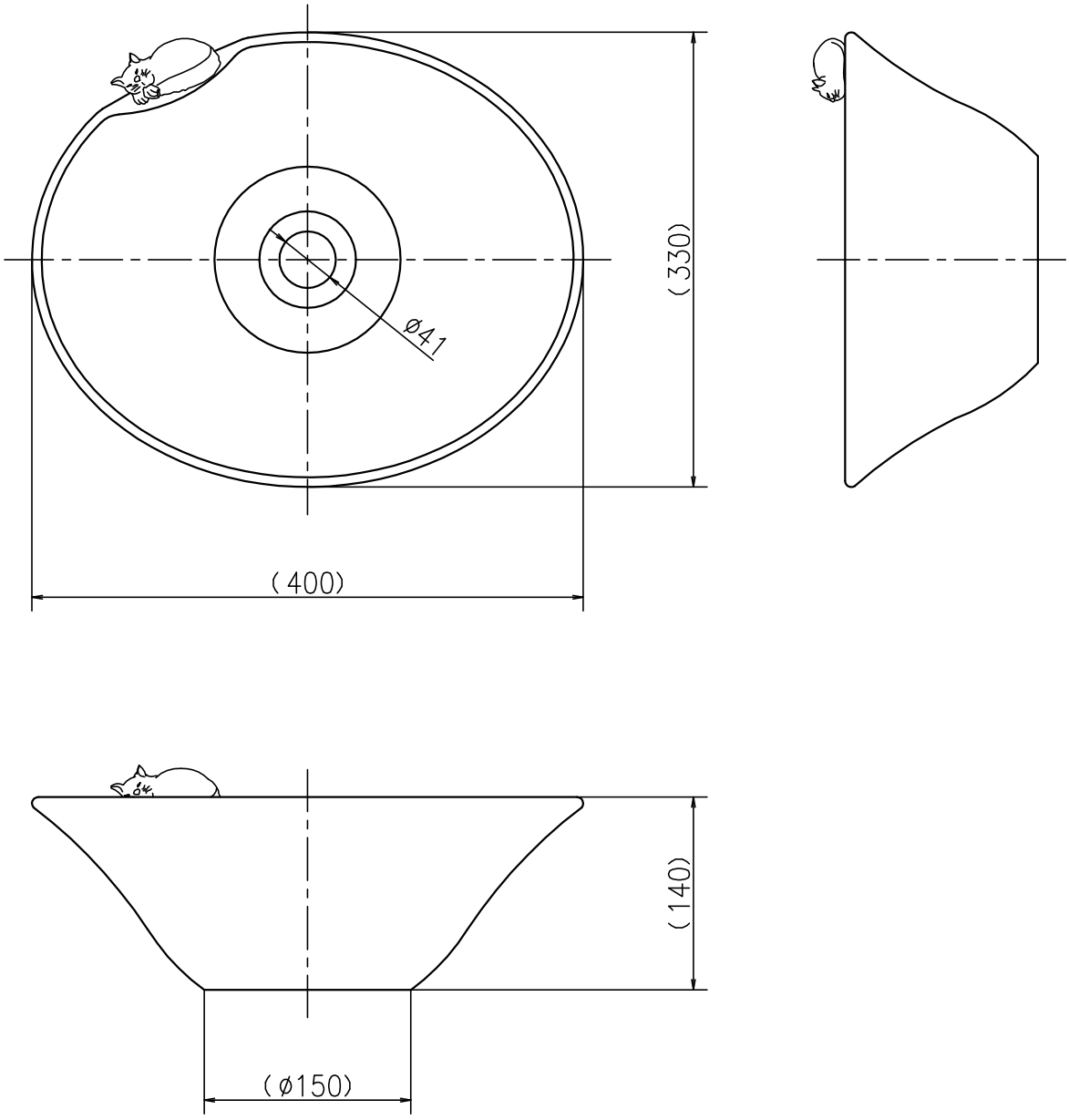

第三角法 Third Angle Projection				品番 Model No.	KV301S
製図 Drawn	'19.03.08	尺度 Scale	1/5	図名 Name	美術工芸手洗鉢
株式会社KVK				図番 Drawing No.	422306 WA Revision