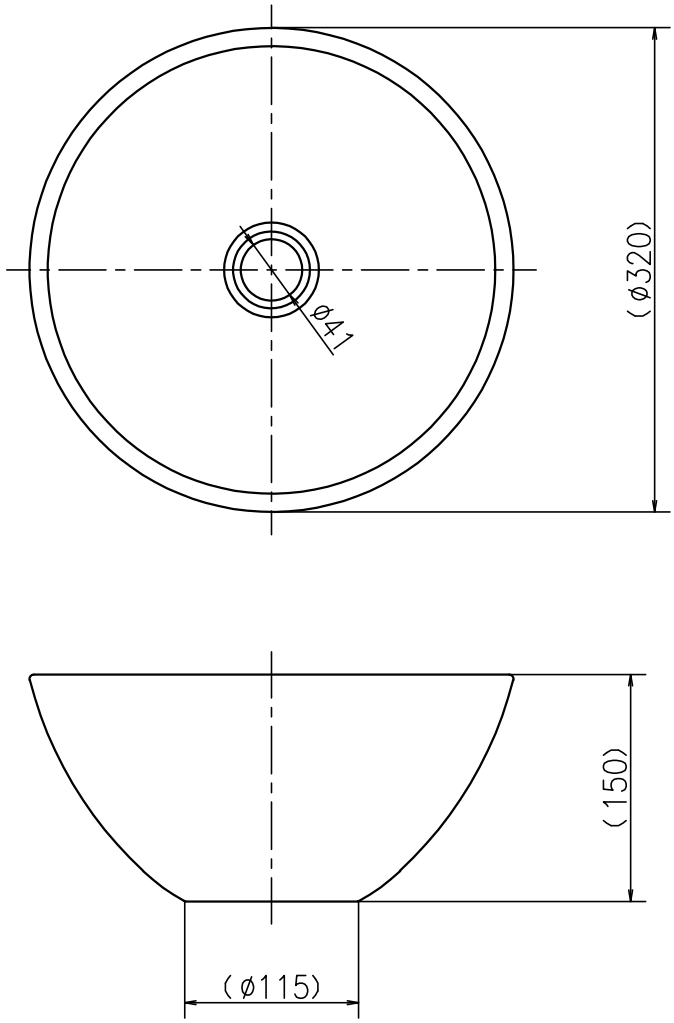


| | | | | | |
|---|---|---|---|---|---|
| 第三角法 Third Angle Projection | | | | 品番 Model No. | KV52HR(KV82HR) |
| 製図 Drawn | '21.01.27 | 尺度 Scale | 1/5 | 図名 Name | 美術工芸手洗鉢 |
| 株式会社KVK | | | | 図番 Drawing No. | 422575 WA Revision |