KM5081TR20,KM5081TV8R2

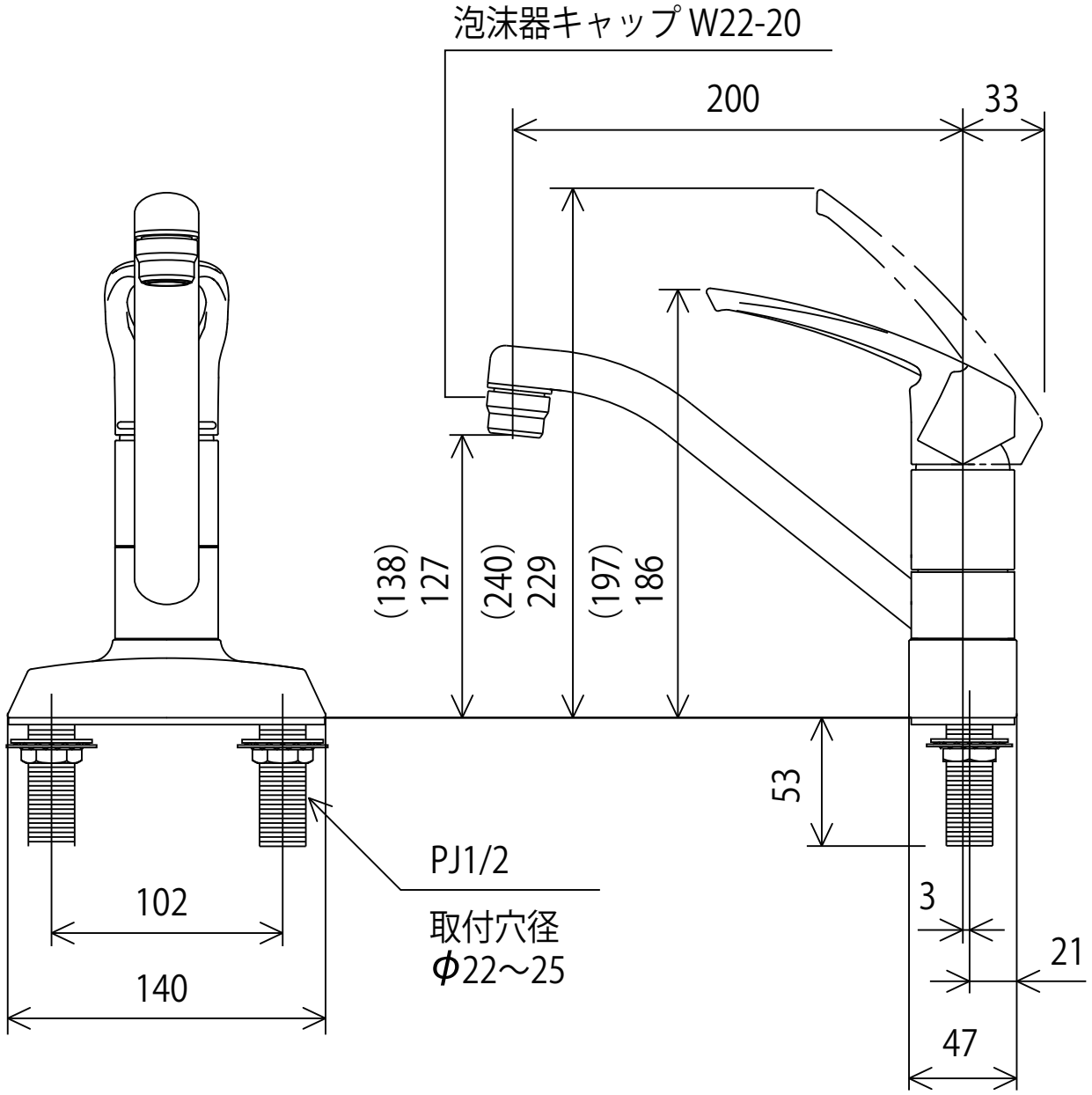

＜取付工具 G4 ＞
（ ）は V8 仕様

株式会社KVK