KM6081(SC)ECHS

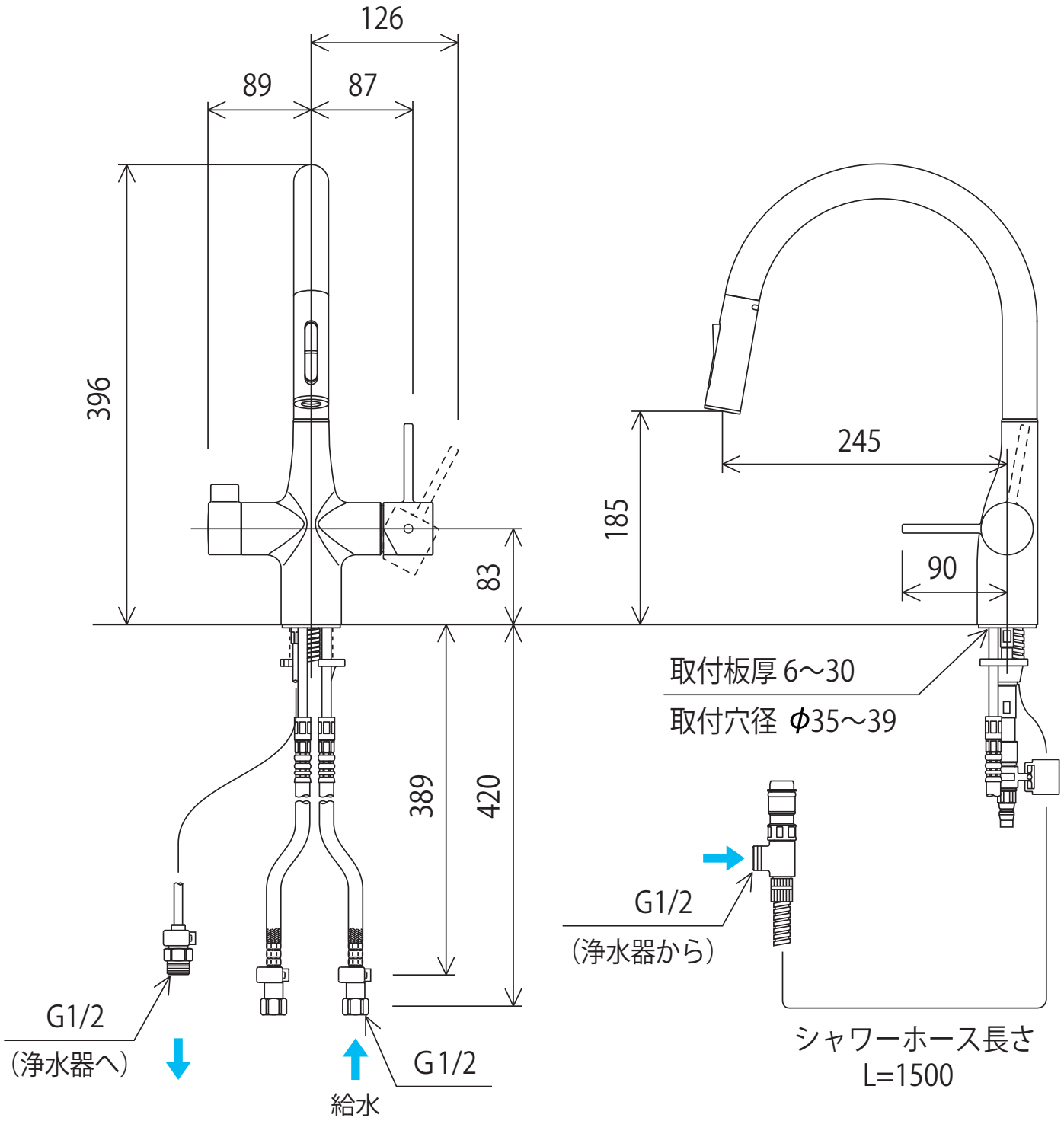

〈取付工具 KPS957B〉

株式会社KVK