PZ422710,Z422710

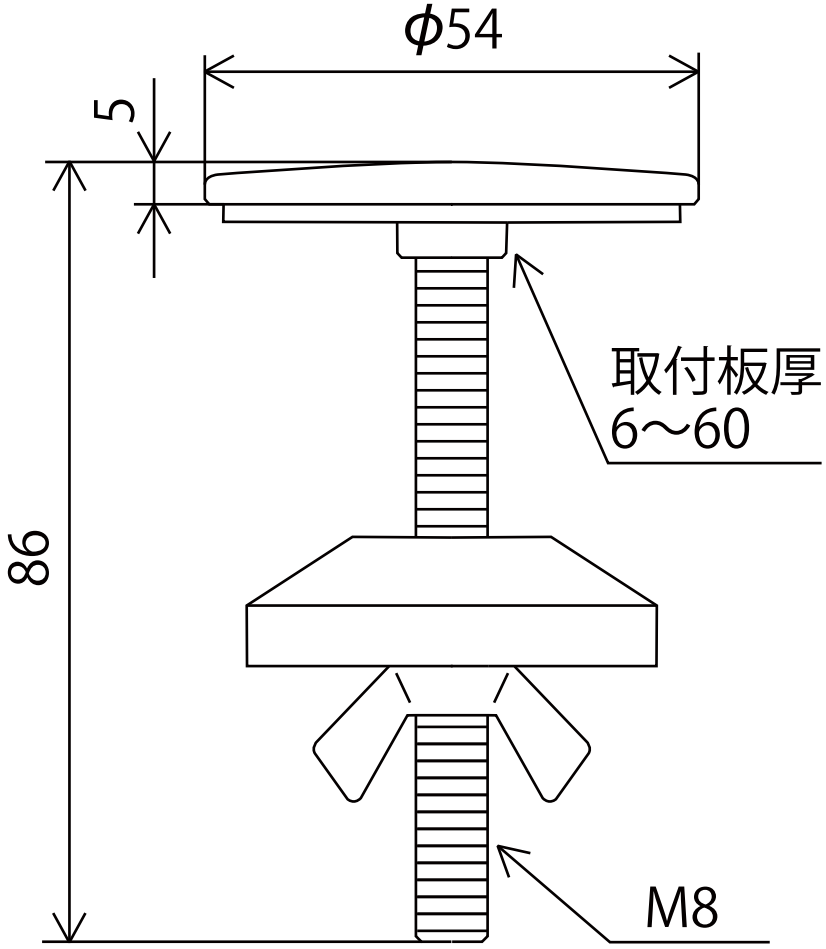

※従来の化粧フタに比べフタの厚みを4mmうすくしたスッキリ形状です。
※穴径24mm～40mmまで対応

株式会社KVK