分岐付シングル SERIES 給湯専用 分岐付（360°回転）

KM5041HTTU <取付工具 G30>

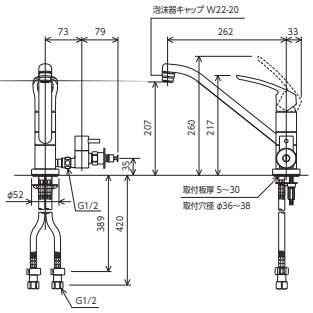

シングル混合栓

KM5041HTTU 262㎜パイプ付
¥50,600（税込¥55,660） 1 4

KM5041ZHTTU 寒 262㎜パイプ付
¥50,600（税込¥55,660） 1 4

JIS 証 泡沫 省施工 逆止弁 とめるゾウ 節湯B

■回転分岐止水栓付（給湯側360°回転）
■給湯接続専用
■一般地用は、水側逆止弁なし、湯側逆止弁あり
寒冷地用は、水側・湯側とも逆止弁なし
■とめるゾウ付（緊急止水機能付） 部品一覧P.385

シングル混合栓

KM5041HTU 262㎜パイプ付
¥49,400（税込¥54,340） 1 4

KM5041ZHTU 寒 262㎜パイプ付
¥49,400（税込¥54,340） 1 4

JIS 証 泡沫 省施工 逆止弁 とめるゾウ 節湯B

■回転分岐止水栓付（給湯側360°回転）
■給湯接続専用
■一般地用は、水側逆止弁なし、湯側逆止弁あり
寒冷地用は、水側・湯側とも逆止弁なし
■とめるゾウ付（緊急止水機能付） 部品一覧P.385

シングル混合栓

KM5041H 262㎜パイプ付
¥41,000（税込¥45,100） 1 4

KM5041ZH 寒 262㎜パイプ付
¥41,000（税込¥45,100） 1 4

JIS 証 泡沫 省施工 逆止弁 節湯B

■回転分岐孔付（給湯側360°回転）
■給湯接続専用
■一般地用は、水側逆止弁なし、湯側逆止弁あり
寒冷地用は、水側・湯側とも逆止弁なし
部品一覧P.385

KM5041H(TU) <取付工具 G30>

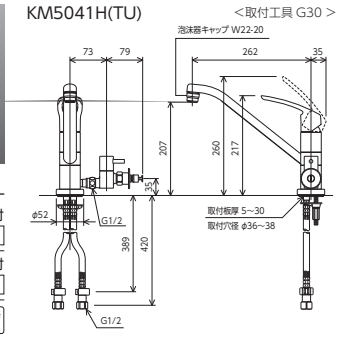

※KM5041Hは分岐止水栓を含みません。

POINT

給湯分岐部が回転

給湯分岐部が360°回転し、位置を変えることができますので、接続が左右どちらでもキレイにできます。

安全上のご注意

止水キャップ（分岐孔）は、接続時以外ははずさないでください。湯水が噴き出す恐れがあります。

とめるゾウ付水栓（緊急止水機能付）についてのご注意

- ご使用後は、安全の為、水栓のハンドルを必ず閉めてください。
- 給水ホースをはずす際は、必ずハンドルが閉まっていることを確認してください（次回装着時に、圧力で装着できない可能性があります）。
- 分岐部に逆止弁が必要ですので、逆止弁付の止水栓を選定してください。

⚠ ご注意

日本電機工業会規格JEM1206に合致しない給水ホース継手は使用しないでください。通水不良や水漏れの恐れがあります。

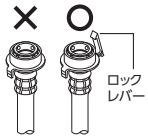

寒 寒冷地用
吐水口に水抜き栓付

給水専用 給湯専用 分岐付（360°回転）

シングル混合栓

KM5041TTU 262㎜パイプ付
¥54,100（税込¥59,510） 1 4

KM5041ZTTU 寒 262㎜パイプ付
¥54,100（税込¥59,510） 1 4

JIS 証 泡沫 省施工 とめるゾウ 節湯B

■回転分岐止水栓付
（上段：給水側、下段：給湯側）共360°回転式
■分岐止水栓は、湯・水どちら側にも接続できます。
■一般地用は、水側逆止弁なし、湯側逆止弁あり
寒冷地用は、水側・湯側とも逆止弁なし
■とめるゾウ付（緊急止水機能付） 部品一覧P.384

シングル混合栓

KM5041T 262㎜パイプ付
¥45,800（税込¥50,380） 1 4

KM5041ZT 寒 262㎜パイプ付
¥45,800（税込¥50,380） 1 4

JIS 証 泡沫 省施工 節湯B

■回転分岐孔付
（上段：給水側、下段：給湯側）共360°回転式
■分岐止水栓は、湯・水どちら側にも接続できます。
■一般地用は、水側逆止弁なし、湯側逆止弁あり
寒冷地用は、水側・湯側とも逆止弁なし
部品一覧P.384

KM5041T(TU) <取付工具 G30>

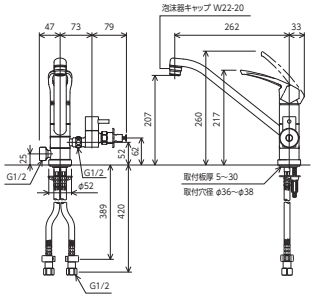

※KM5041Tは分岐止水栓を含みません。

POINT

給水・給湯分岐部が回転

給水・給湯分岐部がそれぞれ360°回転し、位置を変えることができますので、接続が左右どちらでもキレイにできます。

安全上のご注意

止水キャップ（分岐孔）は、接続時以外ははずさないでください。湯が出てやけどをしたり、湯水が噴き出す恐れがあります。

※分岐止水栓は給水側または給湯側へ付け替えが可能です。
※湯・水同時分岐の場合は、もう1つ分岐止水栓（逆止弁付）が必要です（別売）。

施工上のご注意

※KM5041(T)(TU)の湯側の場合

水栓取付面（カウンター）に段差がある場合、止水栓が当たり取り付けできない可能性があります。ご購入前にご確認ください。

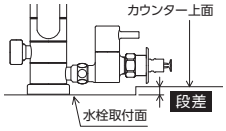

止水栓K1011付の場合：13㎜
K19STU付の場合：3㎜以上の段差があると取り付けできません。

シングル混合栓

KM5041TU 262㎜パイプ付
¥52,900（税込¥58,190） 1 4

KM5041ZTU 寒 262㎜パイプ付
¥52,900（税込¥58,190） 1 4

JIS 証 泡沫 省施工 とめるゾウ 節湯B

■回転分岐止水栓付
（上段：給水側、下段：給湯側）共360°回転式
■分岐止水栓は、湯・水どちら側にも接続できます。
■一般地用は、水側逆止弁なし、湯側逆止弁あり
寒冷地用は、水側・湯側とも逆止弁なし
■とめるゾウ付（緊急止水機能付） 部品一覧P.384

シングル混合栓

KM5041 262㎜パイプ付
¥44,500（税込¥48,950） 1 4

KM5041Z 寒 262㎜パイプ付
¥44,500（税込¥48,950） 1 4

JIS 証 泡沫 省施工 節湯B

■回転分岐孔付
（上段：給水側、下段：給湯側）共360°回転式
■分岐止水栓は、湯・水どちら側にも接続できます。
■一般地用は、水側逆止弁なし、湯側逆止弁あり
寒冷地用は、水側・湯側とも逆止弁なし
部品一覧P.384

KM5041(TU) <取付工具 G30>

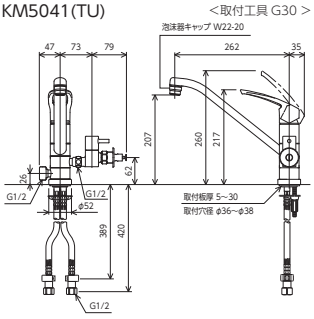

※KM5041は分岐止水栓を含みません。