FSL150DET シリーズ　FSL150DEFT シリーズ　FSL150 シリーズ

シングルシャワー付混合栓

## FSL150DEFTHS
¥87,600(税込¥96,360)　1 4

## FSL150DZEFTHS 寒
¥90,100(税込¥99,110)　1 4

JIS 撥水 証 NSFシャワー 泡沫 省施工 逆止弁 節湯C1

■撥水膜コーティング
■寒冷地用は逆止弁なし

部品一覧P.425

FSL150D(E)FT(HS)　<取付工具 KPS955>

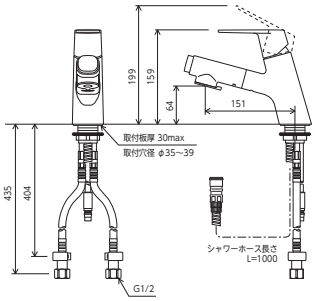


※吐水口本体は左右に振れる仕様ではありません(固定式)。

撥水膜コーティング　加工部

上記以外は撥水膜コーティングはしておりません。

シングル混合栓

## FSL150DETHS
¥83,000(税込¥91,300)　1 4

## FSL150DZETHS 寒
¥85,500(税込¥94,050)　1 4

JIS 撥水 証 泡沫 省施工 逆止弁 節湯C1

■撥水膜コーティング
■寒冷地用は逆止弁なし

部品一覧P.425

FSL150D(E)T(HS)　<取付工具 KPS955>

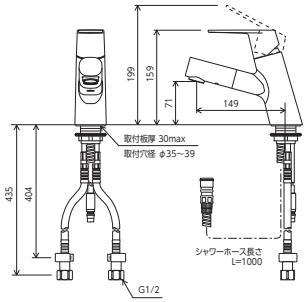


※吐水口本体は左右に振れる仕様ではありません(固定式)。

撥水膜コーティング　加工部

上記以外は撥水膜コーティングはしておりません。

### 撥水水栓についてのご注意

汚れは乾いた柔らかい布で軽く拭き取ってください。強くこすったり、薬品などを使用された場合は撥水膜コーティングの効果が短くなる恐れがあります。
※水栓の拭きそうじは適度に行ってください。水アカ等が拭き取りにくくなる場合があります。
対象品番：FSL150D(Z)EFTHS、FSL150D(Z)ETHS
※撥水水栓の特長についてはP5をご参照ください。

シングルシャワー付混合栓

## FSL150DEFT
¥78,700(税込¥86,570)　1 4

## FSL150DZEFT 寒
¥81,200(税込¥89,320)　1 4

JIS 証 NSFシャワー 泡沫 省施工 逆止弁 節湯C1

■寒冷地用は逆止弁なし

部品一覧P.425

シングルシャワー付混合栓

## FSL150DFT
¥76,700(税込¥84,370)　1 4

## FSL150DZFT 寒
¥79,200(税込¥87,120)　1 4

JIS 証 NSFシャワー 泡沫 省施工 逆止弁

■寒冷地用は逆止弁なし

部品一覧P.425

シングル混合栓

## FSL150DET
¥74,100(税込¥81,510)　1 4

## FSL150DZET 寒
¥76,600(税込¥84,260)　1 4

JIS 証 泡沫 省施工 逆止弁 節湯C1

■寒冷地用は逆止弁なし

部品一覧P.425

シングル混合栓

## FSL150DT
¥72,100(税込¥79,310)　1 4

## FSL150DZT 寒
¥74,600(税込¥82,060)　1 4

JIS 証 泡沫 省施工 逆止弁

■寒冷地用は逆止弁なし

部品一覧P.425

FSL150D(E)FT(HS)

**プッシュ切替式**

シャワー吐水/泡沫吐水の切り替えはプッシュするだけで簡単に切り替わります。

**シャワー吐水**

**快適NSFシャワー**
きめの細かい2種類の穴径を採用し、中抜け感がなく、肌あたりがよく水ハネも少ない快適なシャワーです。

**泡沫吐水**

**シャワーヘッド引き出し式**

シャワーヘッドが引き出せるので洗髪にも便利です。

**ヘッド360°回転**

シャワーヘッドが収まった状態で、左右に360°回転します。

FSL150D(E)T(HS)

**泡沫吐水**

泡を含んだやさしい泡沫吐水で、水ハネが気になりません。

**吐水ヘッド引き出し式**

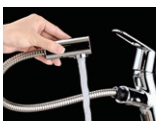

吐水ヘッドが引き出せて便利です。

**首振り吐水ヘッド**

吐水ヘッドが収まった状態で左右に約90°(片側45°)首振りができます。

スタイリッシュでコンパクトな前傾ボディ

**アクセスしやすいレバーハンドル**
ボディが前傾デザインで、操作時レバーハンドルにアクセスしやすくなっています。

**コンパクトで清掃性がいい**
コンパクトな設計で、汚れがたまりにくく、ボディの後ろ側も清掃しやすいデザインです。

FSL150DE(F)T(HS)
eレバー

FSL150D(F)T
標準レバー