3D KM7061 シリーズ

シングル混合栓

KM7061EC

¥47,800(税込¥52,580) 1 4

JIS 証 泡沫 節湯 C1

■一般地専用
■逆止弁なし
■銅管仕様
■取付穴径 φ24～φ25㎜

部品一覧P.438

KM7061EC <取付工具 KPS953>

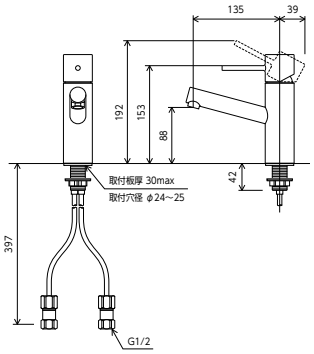

※吐水口本体は左右に振れる仕様ではありません(固定式)。

シングル混合栓

KM7061

¥45,800(税込¥50,380) 1 4

JIS 証 泡沫

部品一覧P.438

■一般地専用
■逆止弁なし
■銅管仕様
■取付穴径 φ24～φ25㎜

KM7061 <取付工具 KPS953>

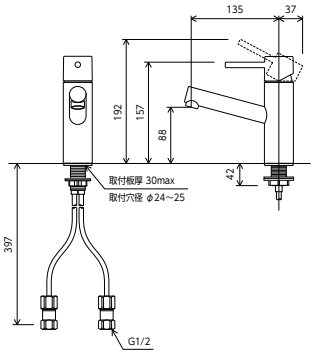

※吐水口本体は左右に振れる仕様ではありません(固定式)。

シングル混合栓

KM7061UEC

¥49,800(税込¥54,780) 1 4

JIS 証 泡沫 節湯 C1

■一般地専用
■逆止弁なし
■銅管仕様
■取付穴径 φ35～φ39㎜またはφ24～φ25㎜

部品一覧P.438

KM7061UEC <取付工具 KPS953>

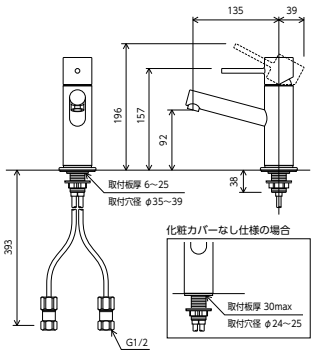

※吐水口本体は左右に振れる仕様ではありません(固定式)。

シングル混合栓

KM7061U

¥47,800(税込¥52,580) 1 4

JIS 証 泡沫

部品一覧P.438

■一般地専用
■逆止弁なし
■銅管仕様
■取付穴径 φ35～φ39㎜またはφ24～φ25㎜

KM7061U <取付工具 KPS953>

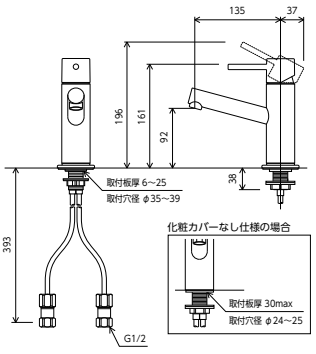

※吐水口本体は左右に振れる仕様ではありません(固定式)。

シングル混合栓　ロングボディ

KM7061LEC

¥59,800(税込¥65,780) 1 4

JIS 証 泡沫 節湯 C1

■一般地専用
■逆止弁なし
■銅管仕様
■取付穴径 φ35～φ38㎜

部品一覧P.438

KM7061LEC <取付工具 KPS955>

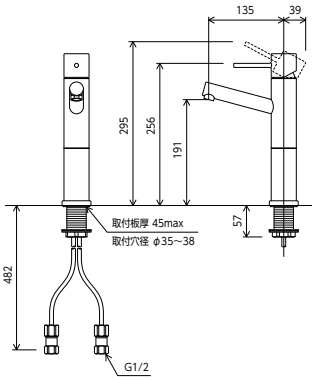

※吐水口本体は左右に振れる仕様ではありません(固定式)。

シングル混合栓　ロングボディ

KM7061L

¥57,800(税込¥63,580) 1 4

JIS 証 泡沫

部品一覧P.438

■一般地専用
■逆止弁なし
■銅管仕様
■取付穴径 φ35～φ38㎜

KM7061L <取付工具 KPS955>

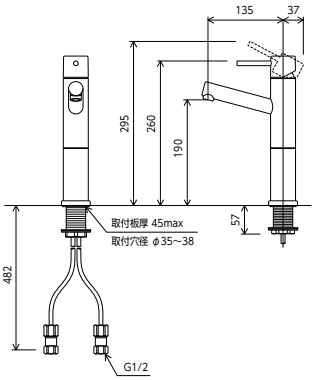

※吐水口本体は左右に振れる仕様ではありません(固定式)。

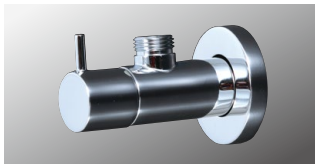

アングル形止水栓

KU130K

¥7,970(税込¥8,767) 1 20

JIS

部品一覧P.453

■固定こま

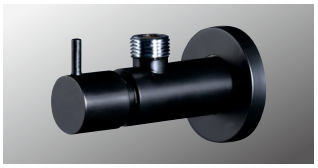

アングル形止水栓

KU130KMB 新

¥19,000(税込¥20,900) 1 20

JIS

2024年4月発売予定

■固定こま
■色:マットブラック

KU130K(MB)

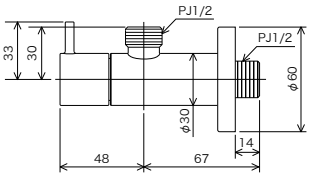

カラー水栓についてのご注意

製品性質上、ニッケルクロムめっきに比べ表面に傷がつきやすい為、汚れがある場合はクレンザーなど粒子の粗いものや酸性・アルカリ性・塩素系の洗剤は避けてきれいな柔らかい布などで水拭きしてから、きれいな乾いた布で拭き取ってください。

カウンター化粧フタ

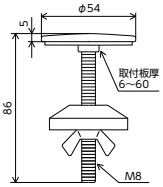

カウンター化粧フタ

Z422710

¥1,900(税込¥2,090) 1 10

■不要なカウンターの穴をふさぐのに使用します。
※穴径24㎜～40㎜まで対応