KM7011 SERIES

3D
KM7011
シリーズ

シングル混合栓

KM7011TEC
¥34,200(税込¥37,620) 1 4

KM7011ZTEC 寒
¥34,200(税込¥37,620) 1 4

JIS 証 泡沫 省施工 逆止弁 節湯 C1

■吐水口回転規制80°
■寒冷地用は逆止弁なし

部品一覧P.434

KM7011TEC <取付工具 G30 >

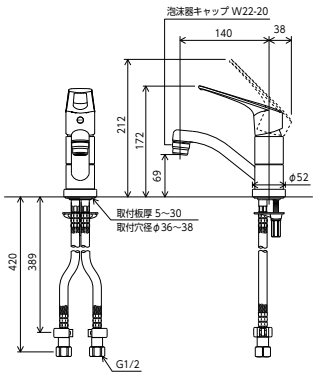

シングル混合栓

KM7011T
¥32,200(税込¥35,420) 1 4

KM7011ZT 寒
¥32,200(税込¥35,420) 1 4

JIS 証 泡沫 省施工 逆止弁

部品一覧P.434

■吐水口回転規制80°
■寒冷地用は逆止弁なし

KM7011T <取付工具 G30 >

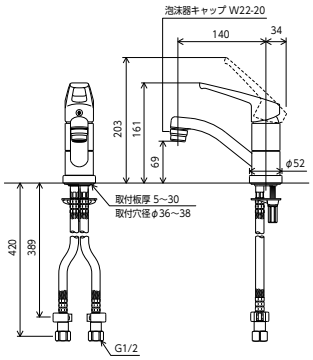

寒 寒冷地用

KM7004 SERIES

シングル混合栓

KM7004TGS ゴム栓付
¥33,500(税込¥36,850) 1 4

KM7004ZTGS 寒 ゴム栓付
¥33,500(税込¥36,850) 1 4

KM7004T ゴム栓なし
¥33,100(税込¥36,410) 1 4

KM7004ZT 寒 ゴム栓なし
¥33,100(税込¥36,410) 1 4

JIS 証 泡沫 逆止弁

部品一覧P.434

■寒冷地用は逆止弁なし
■ゴム栓サイズ(φ35×29×10)

取付穴ピッチ 100㎜対応

KM7004TGS <取付工具 G4 >

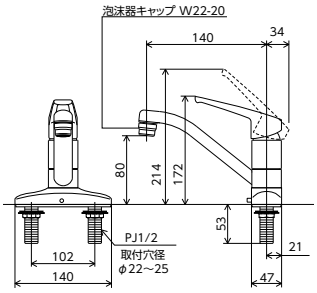

寒 寒冷地用

KM7024 / KM8004 SERIES

3D
2ツ穴シングル
オープンホース シリーズ

シングル混合栓

KM7024GS ゴム栓付
¥39,600(税込¥43,560) 1 4

KM7024ZGS 寒 ゴム栓付
¥39,600(税込¥43,560) 1 4

KM7024 ゴム栓なし
¥39,200(税込¥43,120) 1 4

KM7024Z 寒 ゴム栓なし
¥39,200(税込¥43,120) 1 4

JIS やさしさ推奨品 証 逆止弁

部品一覧P.436

■寒冷地用は逆止弁なし
■ゴム栓サイズ(φ35×29×10)

取付穴ピッチ 100㎜対応

KM7024GS <取付工具 G4 >

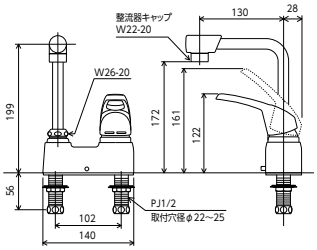

シングル洗髪シャワー

KM8004GS ゴム栓付
¥50,800(税込¥55,880) 1 4

KM8004ZGS 寒 ゴム栓付
¥50,800(税込¥55,880) 1 4

KM8004 ゴム栓なし
¥50,500(税込¥55,550) 1 4

KM8004Z 寒 ゴム栓なし
¥50,500(税込¥55,550) 1 4

JIS やさしさ推奨品 証 逆止弁

部品一覧P.439

■寒冷地用は逆止弁なし
■ゴム栓サイズ(φ35×29×10)

取付穴ピッチ 100㎜対応

KM8004GS <取付工具 G4 >

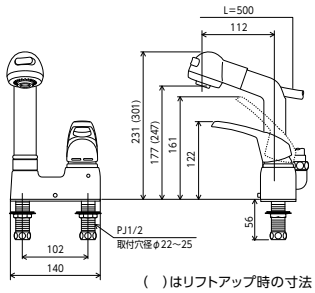

( )はリフトアップ時の寸法