## 座付めねじアダプター

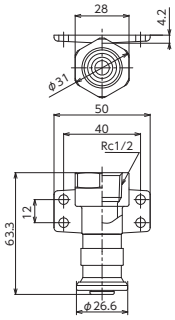


| 品　番 | 適合樹脂管 | PEX | PB | 内箱入数 | 外箱入数 | 希望小売価格 |
|---|---|---|---|---|---|---|
| GDZMA-13C1 | 13 | ○ | ○ | 10 | 40 | ¥3,190 (税込¥3,509) |

## 媒介エルボ

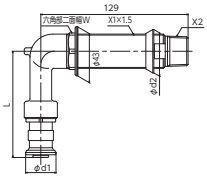


| 品　番 | 適合樹脂管 | PEX | PB | L | φd1 | φd2 | W | X1 | X2 | 取付穴径 | 内箱入数 | 外箱入数 | 希望小売価格 |
|---|---|---|---|---|---|---|---|---|---|---|---|---|---|
| GDBL-10R1 | 10 | ○ | ○ | 95 | 22.6 | 36 | 29 | M25 | R1/2 | φ27～φ32 | 5 | 20 | ¥7,020 (税込¥7,722) |
| GDBL-10G1 | 10 | ○ | ○ | 95 | 22.6 | 36 | 29 | M25 | G1/2 | φ27～φ32 | 5 | 20 | ¥7,020 (税込¥7,722) |
| GDBL-13R3 | 13 | ○ | ○ | 93.3 | 26.6 | 38 | 32 | M30 | R3/4 | φ32 | 5 | 20 | ¥7,180 (税込¥7,898) |
| GDBL-13G3 | 13 | ○ | ○ | 93.3 | 26.6 | 38 | 32 | M30 | G3/4 | φ32 | 5 | 20 | ¥7,180 (税込¥7,898) |
| GDBL-16R3 | 16 | ○ | | 99.4 | 32.6 | 38 | 32 | M30 | R3/4 | φ32 | 5 | 20 | ¥9,600 (税込¥10,560) |
| GDBL-16G3 | 16 | ○ | | 99.4 | 32.6 | 38 | 32 | M30 | G3/4 | φ32 | 5 | 20 | ¥9,600 (税込¥10,560) |
| GDBL-20R3 | 20 | ○ | | 104.7 | 38.7 | 38 | 32 | M30 | R3/4 | φ32 | 5 | 20 | ¥10,220 (税込¥11,242) |
| GDBL-20G3 | 20 | ○ | | 104.7 | 38.7 | 38 | 32 | M30 | G3/4 | φ32 | 5 | 20 | ¥10,220 (税込¥11,242) |

## おねじアダプター

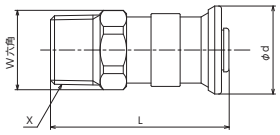


| 品　番 | 適合樹脂管 | PEX | PB | L | φd | W | X | 内箱入数 | 外箱入数 | 希望小売価格 |
|---|---|---|---|---|---|---|---|---|---|---|
| GDOA-10R1 | 10 | ○ | ○ | 56 | 22.6 | 22 | R1/2 | 20 | 120 | ¥1,990 (税込¥2,189) |
| GDOA-10G1 | 10 | ○ | ○ | 53 | 22.6 | 22 | G1/2 | 20 | 120 | ¥1,990 (税込¥2,189) |
| GDOA-13R1 | 13 | ○ | ○ | 54.3 | 26.6 | 22 | R1/2 | 20 | 120 | ¥2,440 (税込¥2,684) |
| GDOA-13G1 | 13 | ○ | ○ | 51.3 | 26.6 | 22 | G1/2 | 20 | 120 | ¥2,440 (税込¥2,684) |
| GDOA-13R3 | 13 | ○ | ○ | 56.3 | 26.6 | 27 | R3/4 | 20 | 80 | ¥2,690 (税込¥2,959) |
| GDOA-16R1 | 16 | ○ | | 60.4 | 32.6 | 27 | R1/2 | 20 | 80 | ¥3,080 (税込¥3,388) |
| GDOA-16R3 | 16 | ○ | | 62.4 | 32.6 | 27 | R3/4 | 20 | 80 | ¥3,170 (税込¥3,487) |
| GDOA-20R3 | 20 | ○ | | 69.2 | 38.7 | 34 | R3/4 | 10 | 40 | ¥4,620 (税込¥5,082) |

## めねじアダプター

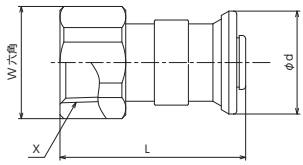


| 品　番 | 適合樹脂管 | PEX | PB | L | φd | W | X | 内箱入数 | 外箱入数 | 希望小売価格 |
|---|---|---|---|---|---|---|---|---|---|---|
| GDMA-10C1 | 10 | ○ | ○ | 51 | 22.6 | 27 | Rc1/2 | 20 | 120 | ¥2,090 (税込¥2,299) |
| GDMA-13C1 | 13 | ○ | ○ | 48.3 | 26.6 | 27 | Rc1/2 | 20 | 120 | ¥2,520 (税込¥2,772) |
| GDMA-16C1 | 16 | ○ | | 52.4 | 32.6 | 27 | Rc1/2 | 20 | 80 | ¥3,080 (税込¥3,388) |
| GDMA-16C3 | 16 | ○ | | 57.4 | 32.6 | 34 | Rc3/4 | 20 | 80 | ¥3,170 (税込¥3,487) |
| GDMA-20C3 | 20 | ○ | | 60.7 | 38.7 | 34 | Rc3/4 | 10 | 40 | ¥4,620 (税込¥5,082) |

## ユニオン継手

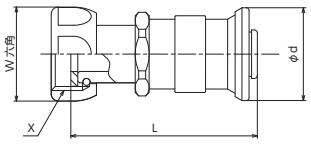


| 品　番 | 適合樹脂管 | PEX | PB | L | φd | W | X | 内箱入数 | 外箱入数 | 希望小売価格 |
|---|---|---|---|---|---|---|---|---|---|---|
| GDU-10G1 | 10 | ○ | ○ | 55.5 | 22.6 | 25 | G1/2 | 20 | 120 | ¥2,870 (税込¥3,157) |
| GDU-13G1 | 13 | ○ | ○ | 53.8 | 26.6 | 25 | G1/2 | 20 | 80 | ¥3,040 (税込¥3,344) |
| GDU-13G3 | 13 | ○ | ○ | 38.3 | 26.6 | 30 | G3/4 | 10 | 60 | ¥3,530 (税込¥3,883) |
| GDU-16G1 | 16 | ○ | | 62.9 | 32.6 | 25 | G1/2 | 10 | 60 | ¥3,930 (税込¥4,323) |
| GDU-16G3 | 16 | ○ | | 62.9 | 32.6 | 30 | G3/4 | 10 | 60 | ¥4,030 (税込¥4,433) |
| GDU-20G3 | 20 | ○ | | 68.2 | 38.7 | 30 | G3/4 | 10 | 40 | ¥5,130 (税込¥5,643) |

## ソケット

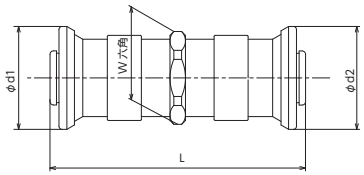


| 品　番 | 適合樹脂管 | PEX | PB | L | φd1 | φd2 | W | 内箱入数 | 外箱入数 | 希望小売価格 |
|---|---|---|---|---|---|---|---|---|---|---|
| GDS-10 | 10×10 | ○ | ○ | 70 | 22.6 | 22.6 | 22 | 20 | 80 | ¥3,250 (税込¥3,575) |
| GDS-13 | 13×13 | ○ | ○ | 66.6 | 26.6 | 26.6 | 22 | 20 | 80 | ¥3,460 (税込¥3,806) |
| GDS-16 | 16×16 | ○ | | 78.8 | 32.6 | 32.6 | 27 | 20 | 60 | ¥4,790 (税込¥5,269) |
| GDS-1316 | 13×16 | ○ | | 72.7 | 26.6 | 32.6 | 27 | 20 | 60 | ¥4,790 (税込¥5,269) |
| GDS-20 | 20×20 | ○ | | 89.4 | 38.7 | 38.7 | 34 | 10 | 40 | ¥6,380 (税込¥7,018) |
| GDS-1320 | 13×20 | ○ | | 78 | 26.6 | 38.7 | 34 | 10 | 40 | ¥6,380 (税込¥7,018) |

## クロスソケット

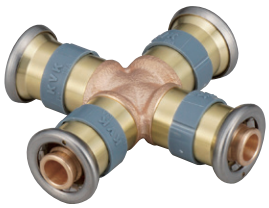

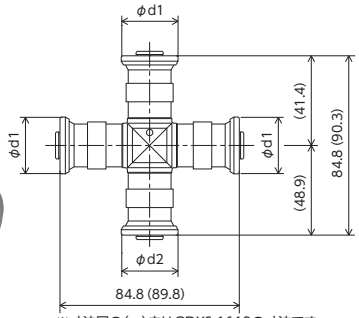


※寸法図の（　）内はGDXS-1613の寸法です。

| 品　番 | 適合樹脂管 | PEX | PB | φd1 | φd2 | 内箱入数 | 外箱入数 | 希望小売価格 |
|---|---|---|---|---|---|---|---|---|
| GDXS-13 | 13×13×13×13 | ○ | ○ | 26.6 | 26.6 | 5 | — | ¥6,540 (税込¥7,194) |
| GDXS-1613 | 16×13×13×13 | ○ | | 26.6 | 32.6 | 5 | — | ¥7,960 (税込¥8,756) |

## クロスソケット

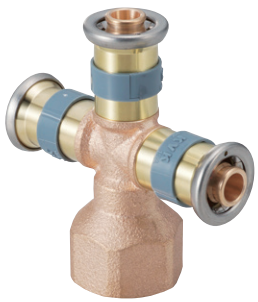

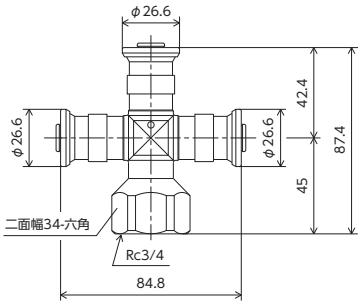


| 品　番 | 適合樹脂管 | PEX | PB | 内箱入数 | 外箱入数 | 希望小売価格 |
|---|---|---|---|---|---|---|
| GDXS-M1613 | Rc3/4×13×13×13 | ○ | ○ | 5 | — | ¥6,540 (税込¥7,194) |

※表中のPEXは架橋ポリエチレン管（JISK6769）、PBはポリブテン管（JISK6778）です。