# FTB200 SERIES

FTB200 シリーズ　FTB200 シリーズ

デッキ形サーモスタット式シャワー

## FTB200DP1T
¥62,700(税込¥68,970)

**FTB200DWP1T** 寒
¥65,500(税込¥72,050)

JIS やさしさ推奨品 証 逆止弁

FTB200DP1(2)(8)(R2)(R3)T <取付工具 G4>

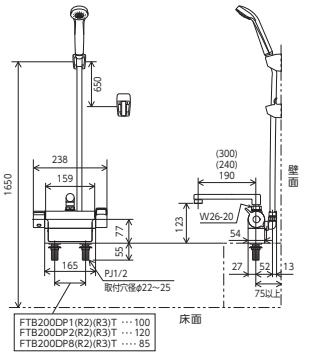


※MTB200DP1Tはシャワーセットを含みません。

デッキ形サーモスタット式シャワー

## FTB200DP1
¥60,100(税込¥66,110)

**FTB200DWP1** 寒
¥62,900(税込¥69,190)

JIS やさしさ推奨品 証 逆止弁

FTB200DP1(2)(8)(R2)(R3) <取付工具 G4>

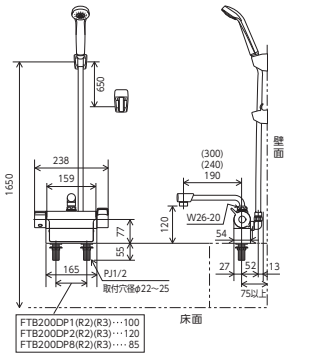


※MTB200DP1はシャワーセットを含みません。

### ■取付穴ピッチ100㎜

| シャワーヘッド/ホース/ハンガー | 吐水口(㎜) | 品番 / 希望小売価格 | 節湯 | 部品一覧 |
|---|---|---|---|---|
| PZS312G グレー<br>グレーホース 1.45m<br>グレーハンガー | 190 | **FTB200DP1T**<br>¥62,700(税込¥68,970) 1 4<br>**FTB200DWP1T** 寒<br>¥65,500(税込¥72,050) 1 4 | 節湯B1<br>節湯B | P.327 |
| PZS312G グレー<br>グレーホース 1.45m<br>グレーハンガー | 240 | **FTB200DP1R2T**<br>¥63,700(税込¥70,070) 1 4<br>**FTB200DWP1R2T** 寒<br>¥66,500(税込¥73,150) 1 4 | 節湯B1<br>節湯B | P.327 |
| PZS312G グレー<br>グレーホース 1.45m<br>グレーハンガー | 300 | **FTB200DP1R3T**<br>¥64,500(税込¥70,950) 1 4<br>**FTB200DWP1R3T** 寒<br>¥67,300(税込¥74,030) 1 4 | 節湯B1<br>節湯B | P.327 |
| PZS315T メッキワンストップ<br>メタリックホース 1.45m<br>メッキハンガー | 190 | **FTB200DPFT**<br>¥72,700(税込¥79,970) 1 4<br>**FTB200DWPFT** 寒<br>¥75,500(税込¥83,050) 1 4 | 節湯A1<br>節湯B1<br>節湯AB | P.327 |
| PZS315T メッキワンストップ<br>メタリックホース 1.45m<br>メッキハンガー | 240 | **FTB200DPFR2T**<br>¥73,700(税込¥81,070) 1 4<br>**FTB200DWPFR2T** 寒<br>¥76,500(税込¥84,150) 1 4 | 節湯A1<br>節湯B1<br>節湯AB | P.327 |
| PZS315T メッキワンストップ<br>メタリックホース 1.45m<br>メッキハンガー | 300 | **FTB200DPFR3T**<br>¥74,500(税込¥81,950) 1 4<br>**FTB200DWPFR3T** 寒<br>¥77,300(税込¥85,030) 1 4 | 節湯A1<br>節湯B1<br>節湯AB | P.327 |

※掲載写真の品番は青色で表記しています。

### ■取付穴ピッチ120㎜

| シャワーヘッド/ホース/ハンガー | 吐水口(㎜) | 品番 / 希望小売価格 | 節湯 | 部品一覧 |
|---|---|---|---|---|
| PZS312G グレー<br>グレーホース 1.45m<br>グレーハンガー | 190 | **FTB200DP2T**<br>¥62,700(税込¥68,970) 1 4<br>**FTB200DWP2T** 寒<br>¥65,500(税込¥72,050) 1 4 | 節湯B1<br>節湯B | P.327 |
| PZS312G グレー<br>グレーホース 1.45m<br>グレーハンガー | 240 | **FTB200DP2R2T**<br>¥63,700(税込¥70,070) 1 4<br>**FTB200DWP2R2T** 寒<br>¥66,500(税込¥73,150) 1 4 | 節湯B1<br>節湯B | P.327 |
| PZS312G グレー<br>グレーホース 1.45m<br>グレーハンガー | 300 | **FTB200DP2R3T**<br>¥64,500(税込¥70,950) 1 4<br>**FTB200DWP2R3T** 寒<br>¥67,300(税込¥74,030) 1 4 | 節湯B1<br>節湯B | P.327 |

### ■取付穴ピッチ85㎜

| シャワーヘッド/ホース/ハンガー | 吐水口(㎜) | 品番 / 希望小売価格 | 節湯 | 部品一覧 |
|---|---|---|---|---|
| PZS312G グレー<br>グレーホース 1.45m<br>グレーハンガー | 190 | **FTB200DP8T**<br>¥62,700(税込¥68,970) 1 4<br>**FTB200DWP8T** 寒<br>¥65,500(税込¥72,050) 1 4 | 節湯B1<br>節湯B | P.327 |
| PZS312G グレー<br>グレーホース 1.45m<br>グレーハンガー | 240 | **FTB200DP8R2T**<br>¥63,700(税込¥70,070) 1 4<br>**FTB200DWP8R2T** 寒<br>¥66,500(税込¥73,150) 1 4 | 節湯B1<br>節湯B | P.327 |
| PZS312G グレー<br>グレーホース 1.45m<br>グレーハンガー | 300 | **FTB200DP8R3T**<br>¥64,500(税込¥70,950) 1 4<br>**FTB200DWP8R3T** 寒<br>¥67,300(税込¥74,030) 1 4 | 節湯B1<br>節湯B | P.327 |

### ■取付穴ピッチ100㎜

| シャワーヘッド/ホース/ハンガー | 吐水口(㎜) | 品番 / 希望小売価格 | 節湯 | 部品一覧 |
|---|---|---|---|---|
| PZS312 白<br>白ホース 1.45m<br>白ハンガー | 190 | **FTB200DP1**<br>¥60,100(税込¥66,110) 1 4<br>**FTB200DWP1** 寒<br>¥62,900(税込¥69,190) 1 4 | 節湯B1<br>節湯B | P.327 |
| PZS312 白<br>白ホース 1.45m<br>白ハンガー | 240 | **FTB200DP1R2**<br>¥61,100(税込¥67,210) 1 4<br>**FTB200DWP1R2** 寒<br>¥63,900(税込¥70,290) 1 4 | 節湯B1<br>節湯B | P.327 |
| PZS312 白<br>白ホース 1.45m<br>白ハンガー | 300 | **FTB200DP1R3**<br>¥61,900(税込¥68,090) 1 4<br>**FTB200DWP1R3** 寒<br>¥64,700(税込¥71,170) 1 4 | 節湯B1<br>節湯B | P.327 |
| PZS315 白ワンストップ<br>白ホース 1.45m<br>白ハンガー | 190 | **FTB200DPF**<br>¥66,100(税込¥72,710) 1 4<br>**FTB200DWPF** 寒<br>¥68,900(税込¥75,790) 1 4 | 節湯A1<br>節湯B1<br>節湯AB | P.327 |
| PZS315 白ワンストップ<br>白ホース 1.45m<br>白ハンガー | 240 | **FTB200DPFR2**<br>¥67,100(税込¥73,810) 1 4<br>**FTB200DWPFR2** 寒<br>¥69,900(税込¥76,890) 1 4 | 節湯A1<br>節湯B1<br>節湯AB | P.327 |
| PZS315 白ワンストップ<br>白ホース 1.45m<br>白ハンガー | 300 | **FTB200DPFR3**<br>¥67,900(税込¥74,690) 1 4<br>**FTB200DWPFR3** 寒<br>¥70,700(税込¥77,770) 1 4 | 節湯A1<br>節湯B1<br>節湯AB | P.327 |

※掲載写真の品番は青色で表記しています。

### ■取付穴ピッチ120㎜

| シャワーヘッド/ホース/ハンガー | 吐水口(㎜) | 品番 / 希望小売価格 | 節湯 | 部品一覧 |
|---|---|---|---|---|
| PZS312 白<br>白ホース 1.45m<br>白ハンガー | 190 | **FTB200DP2**<br>¥60,100(税込¥66,110) 1 4<br>**FTB200DWP2** 寒<br>¥62,900(税込¥69,190) 1 4 | 節湯B1<br>節湯B | P.327 |
| PZS312 白<br>白ホース 1.45m<br>白ハンガー | 240 | **FTB200DP2R2**<br>¥61,100(税込¥67,210) 1 4<br>**FTB200DWP2R2** 寒<br>¥63,900(税込¥70,290) 1 4 | 節湯B1<br>節湯B | P.327 |
| PZS312 白<br>白ホース 1.45m<br>白ハンガー | 300 | **FTB200DP2R3**<br>¥61,900(税込¥68,090) 1 4<br>**FTB200DWP2R3** 寒<br>¥64,700(税込¥71,170) 1 4 | 節湯B1<br>節湯B | P.327 |

### ■取付穴ピッチ85㎜

| シャワーヘッド/ホース/ハンガー | 吐水口(㎜) | 品番 / 希望小売価格 | 節湯 | 部品一覧 |
|---|---|---|---|---|
| PZS312 白<br>白ホース 1.45m<br>白ハンガー | 190 | **FTB200DP8**<br>¥60,100(税込¥66,110) 1 4<br>**FTB200DWP8** 寒<br>¥62,900(税込¥69,190) 1 4 | 節湯B1<br>節湯B | P.327 |
| PZS312 白<br>白ホース 1.45m<br>白ハンガー | 240 | **FTB200DP8R2**<br>¥61,100(税込¥67,210) 1 4<br>**FTB200DWP8R2** 寒<br>¥63,900(税込¥70,290) 1 4 | 節湯B1<br>節湯B | P.327 |
| PZS312 白<br>白ホース 1.45m<br>白ハンガー | 300 | **FTB200DP8R3**<br>¥61,900(税込¥68,090) 1 4<br>**FTB200DWP8R3** 寒<br>¥64,700(税込¥71,170) 1 4 | 節湯B1<br>節湯B | P.327 |



※各マークの内容説明はP14~P17をご覧ください。