KM5011 シリーズ　KM5011 シリーズ

KM5011

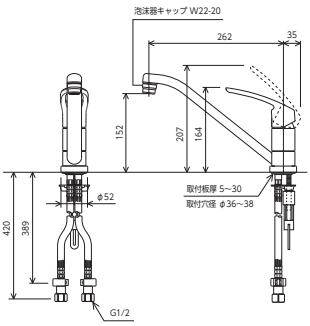

シングル混合栓

KM5011 262㎜パイプ付
¥27,600(税込¥30,360) 1 4

KM5011Z 寒 262㎜パイプ付
¥27,600(税込¥30,360) 1 4

JIS 証 泡沫 省施工 逆止弁 節湯 B

■寒冷地用は逆止弁なし

部品一覧P.375

KM5011R20

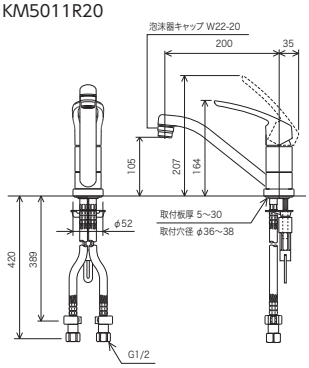

シングル混合栓

KM5011R20 200㎜パイプ付
¥27,600(税込¥30,360) 1 4

KM5011ZR20 寒 200㎜パイプ付
¥27,600(税込¥30,360) 1 4

JIS 証 泡沫 省施工 逆止弁 節湯 B

■寒冷地用は逆止弁なし

部品一覧P.375

KM5011TR2EC

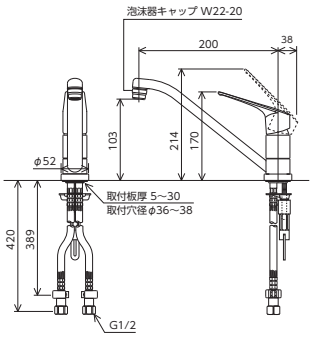

シングル混合栓

KM5011TR2EC 200㎜パイプ付
¥30,700(税込¥33,770) 1 4

KM5011ZTR2EC 寒 200㎜パイプ付
¥30,700(税込¥33,770) 1 4

エコ JIS 証 泡沫 省施工 逆止弁 節湯 C1 節湯 B

■寒冷地用は逆止弁なし

部品一覧P.376

KM5011TR20

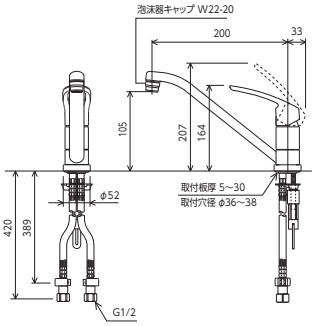

シングル混合栓

KM5011TR20 200㎜パイプ付
¥28,700(税込¥31,570) 1 4

KM5011ZTR20 寒 200㎜パイプ付
¥28,700(税込¥31,570) 1 4

JIS 証 泡沫 省施工 逆止弁 節湯 B

■寒冷地用は逆止弁なし

部品一覧P.376

KM5011TR3

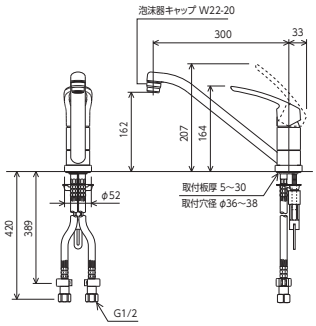

シングル混合栓

KM5011TR3 300㎜パイプ付
¥33,500(税込¥36,850) 1 4

KM5011ZTR3 寒 300㎜パイプ付
¥33,500(税込¥36,850) 1 4

JIS 証 泡沫 省施工 逆止弁 節湯 B

■寒冷地用は逆止弁なし

部品一覧P.376

KM5011TCK

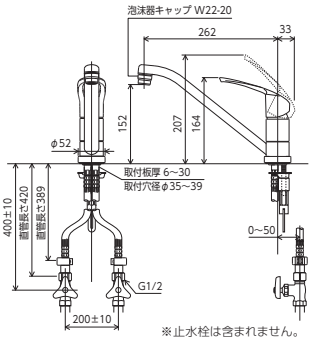

※止水栓は含まれません。

シングル混合栓

KM5011TCK 262㎜パイプ付
¥30,200(税込¥33,220) 1 4

KM5011ZTCK 寒 262㎜パイプ付
¥30,200(税込¥33,220) 1 4

JIS 証 泡沫 省施工 逆止弁 節湯 B

■寒冷地用は逆止弁なし
■ブレードホースの延長用ソケット(L=48㎜)1個同梱しています

部品一覧P.376

オプションパーツ(パイプのみ別売もしています)

浄水器内蔵用吐水パイプ

Z5011JSP 新 浄水カートリッジ付
¥29,000(税込¥31,900) 1 –

Z5011WJSP 寒 新 浄水カートリッジ付
¥30,000(税込¥33,000) 1 –

浄水器 NSF シャワー

※取付対象機種:
KM5011、KM5081、KM5091タイプ
(吐水口回転規制タイプは除く)

2025年7月発売予定

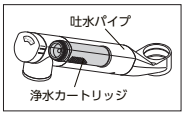

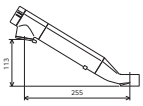

■浄水器内蔵タイプ
■パイプ長さ255㎜
■浄水カートリッジ1個同梱
■シャワー引き出しなし
■寒冷地用は水抜き栓付
■吐水口回転規制なし

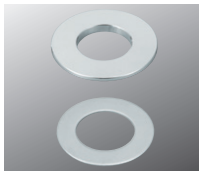

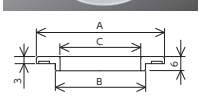

品番	A寸法	B寸法	C寸法
Z36-38-42	φ54	φ38	φ36
Z36-42-45	φ59.5	φ41.5	φ36
Z36-45-48	φ59.5	φ44.5	φ36
Z36-48-55	φ70	φ47.5	φ36
Z36-60-64	φ78	φ59.5	φ36

カウンター穴径変換アダプター(別売品)

カウンター穴径変換アダプター

Z36-38-42 穴径38㎜~42㎜を36㎜に変換
¥2,880(税込¥3,168) 1 –

Z36-42-45 穴径42㎜~45㎜を36㎜に変換
¥2,880(税込¥3,168) 1 –

Z36-45-48 穴径45㎜~48㎜を36㎜に変換
¥3,450(税込¥3,795) 1 –

Z36-48-55 穴径48㎜~55㎜を36㎜に変換
¥3,800(税込¥4,180) 1 –

Z36-60-64 穴径60㎜~64㎜を36㎜に変換
¥4,380(税込¥4,818) 1 –

※キッチン及び洗面のカウンターの厚みは20㎜以下(上施工仕様の場合は25㎜以下)であることを確認してください。

施工例

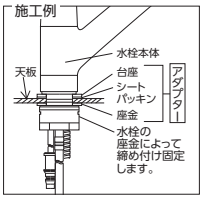

※パック品もご用意しております。P228をご参照ください。

首振り泡沫器(泡沫専用)
PZK24FR
¥2,240(税込¥2,464) 5 –
■ねじ寸法W22-20めねじ

泡沫

首振りシャワー(シャワー専用)
PZK24SFR
¥2,240(税込¥2,464) 5 –
■ねじ寸法W22-20めねじ

泡沫吐水例

シャワー吐水例

[適合例:KM550・KM556・KM557・KM5000(T)・KM5011(T)・KM5091(T)・KM5041(C)(H)(T)・KM5051T・KM5010T・MSK110K(T)タイプに適合します。]

パイプに付けて首振り自由自在!

食器洗いやシンクの掃除に大変便利です。

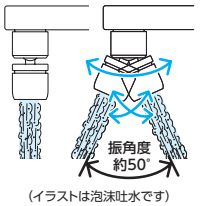

好みの方向に動かすことができます。

水ハネが少なく節水効果があります。

(イラストは泡沫吐水です)
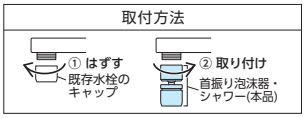
取付方法