KM5011 シリーズ　KM5011 シリーズ

シングル混合栓

**KM5011TV8EC** 吐水口回転規制80°
¥33,600(税込¥36,960) 1 4

**KM5011ZTV8EC** 寒 吐水口回転規制80°
¥33,600(税込¥36,960) 1 4

**KM5011TV12EC** 吐水口回転規制120°
¥33,600(税込¥36,960) 1 4

**KM5011ZTV12EC** 寒 吐水口回転規制120°
¥33,600(税込¥36,960) 1 4

JIS 証 泡沫 省施工 逆止弁 節湯C1 節湯B

■273㎜パイプ付
■寒冷地用は逆止弁なし

部品一覧P.379

KM5011TV(8)(12)EC　<取付工具 G30>

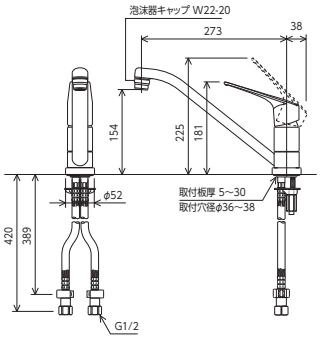

シングル混合栓

**KM5011TV8** 吐水口回転規制80°
¥32,200(税込¥35,420) 1 4

**KM5011ZTV8** 寒 吐水口回転規制80°
¥32,200(税込¥35,420) 1 4

**KM5011TV12** 吐水口回転規制120°
¥32,200(税込¥35,420) 1 4

**KM5011ZTV12** 寒 吐水口回転規制120°
¥32,200(税込¥35,420) 1 4

JIS 証 泡沫 省施工 逆止弁 節湯B

■273㎜パイプ付
■寒冷地用は逆止弁なし

部品一覧P.379

シングル混合栓

**KM5011TV8R2** 200㎜パイプ付
¥32,200(税込¥35,420) 1 4

**KM5011ZTV8R2** 寒 200㎜パイプ付
¥32,200(税込¥35,420) 1 4

JIS 証 泡沫 省施工 逆止弁 節湯B

■吐水口回転規制80°
■寒冷地用は逆止弁なし

部品一覧P.379

KM5011TV(8)(12)(R2)　<取付工具 G30>

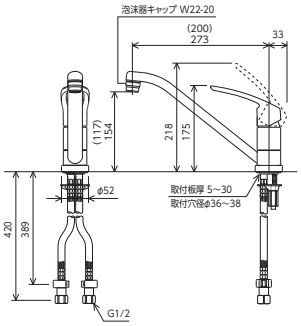


### 吐水口回転規制の施工について

取り付け位置によっては回転規制範囲で、吐水口先端がシンクから飛び出す場合があります。正面位置をシンク内側へずらして調整する事は可能です。ブレードホースが施工できる範囲内の調整で行ってください。

**ご注意**

回転規制角度は、表示の規制角度より若干大きくなる場合があります。ご了承ください。

本体正面の角度を内側へずらした例

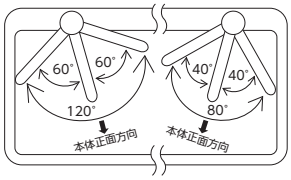


KM5011TV12(EC)　KM5011TV8(EC)

## 上施工　カウンターの上からカンタン取り付け

シングル混合栓

**KM5011JTEC** 262㎜パイプ付
¥32,200(税込¥35,420) 1 4

**KM5011ZJTEC** 寒 262㎜パイプ付
¥32,200(税込¥35,420) 1 4

JIS 証 泡沫 上施工 省施工 逆止弁 節湯C1 節湯B

■寒冷地用は逆止弁なし

部品一覧P.377

KM5011JTEC

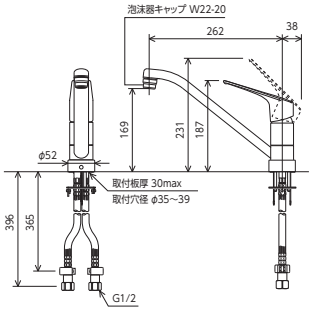

シングル混合栓

**KM5011JT** 262㎜パイプ付
¥30,200(税込¥33,220) 1 4

**KM5011ZJT** 寒 262㎜パイプ付
¥30,200(税込¥33,220) 1 4

JIS 証 泡沫 上施工 省施工 逆止弁 節湯B

■寒冷地用は逆止弁なし

部品一覧P.377

KM5011JT

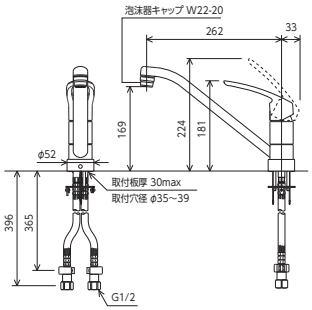

シングルシャワー付混合栓

**KM5011JTF** 260㎜パイプ付
¥34,000(税込¥37,400) 1 4

**KM5011ZJTF** 寒 260㎜パイプ付
¥34,000(税込¥37,400) 1 4

JIS 証 NSFシャワー 上施工 省施工 逆止弁 節湯B

■寒冷地用は逆止弁なし

部品一覧P.377

KM5011JTF

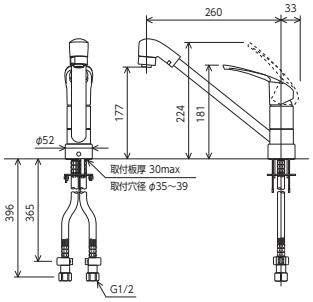

シングル混合栓

**KM5011J** 262㎜パイプ付
¥29,100(税込¥32,010) 1 4

**KM5011ZJ** 寒 262㎜パイプ付
¥29,100(税込¥32,010) 1 4

JIS 証 泡沫 上施工 省施工 逆止弁 節湯B

■寒冷地用は逆止弁なし

部品一覧P.376

KM5011J

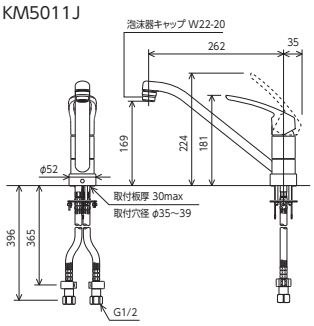

寒 寒冷地用
吐水口に
水抜き栓付

**回転切替式**

シャワー吐水・ストレート吐水の切り替えはフェイスを回転するだけのカンタン操作です。

**シャワー吐水**

**快適NSFシャワー**

手触りがよく中抜け感がなく水ハネが少ない快適シャワーです。

KM5011JTFタイプ

**ストレート吐水**

**首振りシャワーヘッド**

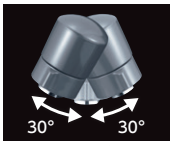


シャワーヘッドが左・右約60°(片側30°)首振りができ、シンクの掃除や水くみなどに便利なヘッドです。

KM5011JTFタイプ

**上施工 取付手順**

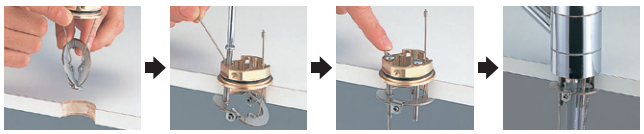

ユニット上面から施工できるので、シンクの下にもぐり込まず立ったままでの簡単・ラクラクな施工ができます。