リフォームに最適！

取付穴サイズで悩む必要なし！
穴径φ33～φ47㎜まですべてOK!!

穴径φ33以上φ39㎜未満なら
アダプターなしで
そのままOK

穴径φ39以上φ44㎜未満なら
φ39～φ44㎜用
アダプターを
使用

穴径φ44以上φ47㎜以下なら
φ44～φ47㎜用
アダプターを
使用

【断面図】

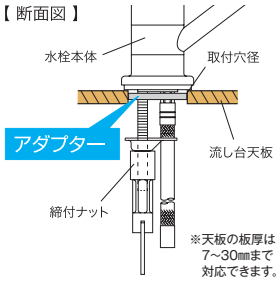

※天板の板厚は
7～30㎜まで
対応できます。

取付穴兼用型・シングル混合栓

KM5011UTECHS 新 262㎜パイプ付
¥37,200(税込¥40,920) 1|4

KM5011ZUTECHS 寒 新 262㎜パイプ付
¥37,200(税込¥40,920) 1|4

ノンパー JIS 撥水 穴径兼用 証 泡沫 省施工 逆止弁 マルチリフォーム

2025年4月発売予定 節湯C1 節湯B

■撥水膜コーティング
■取付穴兼用型(φ33㎜～φ47㎜)
■寒冷地用は逆止弁なし

部品一覧P.378

KM5011UTECHS

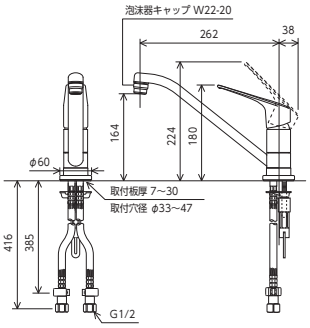

取付穴兼用型・シングル混合栓

KM5011UTEC 262㎜パイプ付
¥34,200(税込¥37,620) 1|4

KM5011ZUTEC 寒 262㎜パイプ付
¥34,200(税込¥37,620) 1|4

ノンパー JIS 穴径兼用 証 泡沫 省施工 逆止弁 マルチリフォーム

■取付穴兼用型(φ33㎜～φ47㎜)
■寒冷地用は逆止弁なし

節湯C1 節湯B

部品一覧P.378

KM5011UTEC

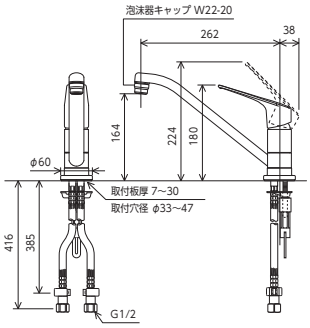

取付穴兼用型・シングル混合栓

KM5011UTHS 新 262㎜パイプ付
¥35,200(税込¥38,720) 1|4

KM5011ZUTHS 寒 新 262㎜パイプ付
¥35,200(税込¥38,720) 1|4

JIS 撥水 穴径兼用 証 泡沫 省施工 逆止弁 マルチリフォーム 節湯B

2025年4月発売予定

■撥水膜コーティング
■取付穴兼用型(φ33㎜～φ47㎜)
■寒冷地用は逆止弁なし

部品一覧P.378

KM5011UTHS

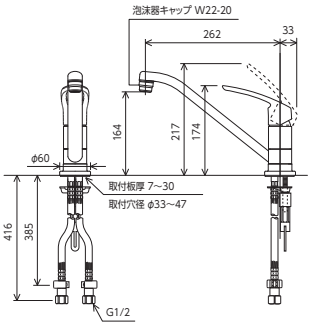

取付穴兼用型・シングル混合栓

KM5011UT 262㎜パイプ付
¥32,200(税込¥35,420) 1|4

KM5011ZUT 寒 262㎜パイプ付
¥32,200(税込¥35,420) 1|4

JIS 穴径兼用 証 泡沫 省施工 逆止弁 マルチリフォーム 節湯B

■取付穴兼用型(φ33㎜～φ47㎜)
■寒冷地用は逆止弁なし

部品一覧P.378

KM5011UT

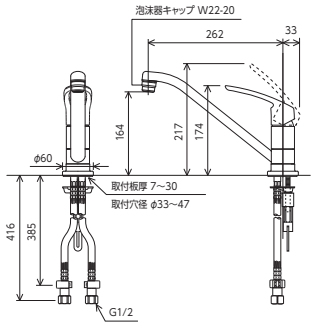

取付穴兼用型・シングル混合栓

KM5011UTMEHS 新 262㎜パイプ付
¥37,200(税込¥40,920) 1|4

KM5011ZUTMEHS 寒 新 262㎜パイプ付
¥37,200(税込¥40,920) 1|4

ノンパー JIS 撥水 穴径兼用 証 泡沫 省施工 逆止弁 マルチリフォーム

2025年4月発売予定 節湯C1 節湯B

■撥水膜コーティング
■取付穴兼用型(φ33㎜～φ47㎜)
■ブレードホース285mm
■寒冷地用は逆止弁なし

部品一覧P.378

KM5011UTMEHS

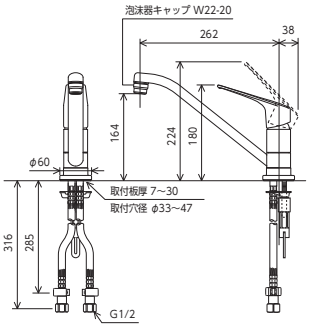

取付穴兼用型・シングル混合栓

KM5011UTMEC 262㎜パイプ付
¥34,200(税込¥37,620) 1|4

KM5011ZUTMEC 寒 262㎜パイプ付
¥34,200(税込¥37,620) 1|4

ノンパー JIS 穴径兼用 証 泡沫 省施工 逆止弁 マルチリフォーム

■取付穴兼用型(φ33㎜～φ47㎜)
■ブレードホース285㎜
■寒冷地用は逆止弁なし

節湯C1 節湯B

部品一覧P.378

KM5011UTMEC

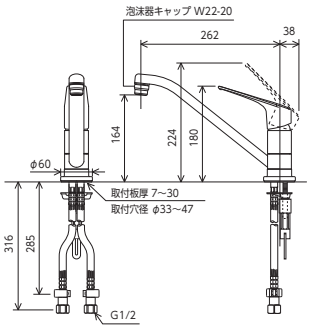

撥水膜コーティング　加工部

撥水水栓についてのご注意

汚れは乾いた柔らかい布で軽く拭き取ってください。強くこすったり、薬品などを使用された場合は撥水膜コーティングの効果が短くなる恐れがあります。
※水栓の拭きそうじは適度に行ってください。水アカ等が拭き取りにくくなる場合があります。
対象品番：KM5011(Z)UT(M)ECHS、
KM5011(Z)UTHS
※撥水水栓の特長についてはP5をご参照ください。

寒 寒冷地用
吐水口に水抜き栓付