分解図	浴室	サーモスタット式シャワー	KVK
製品品番	KF19N	KF19N(W)・KF19NW3Z	

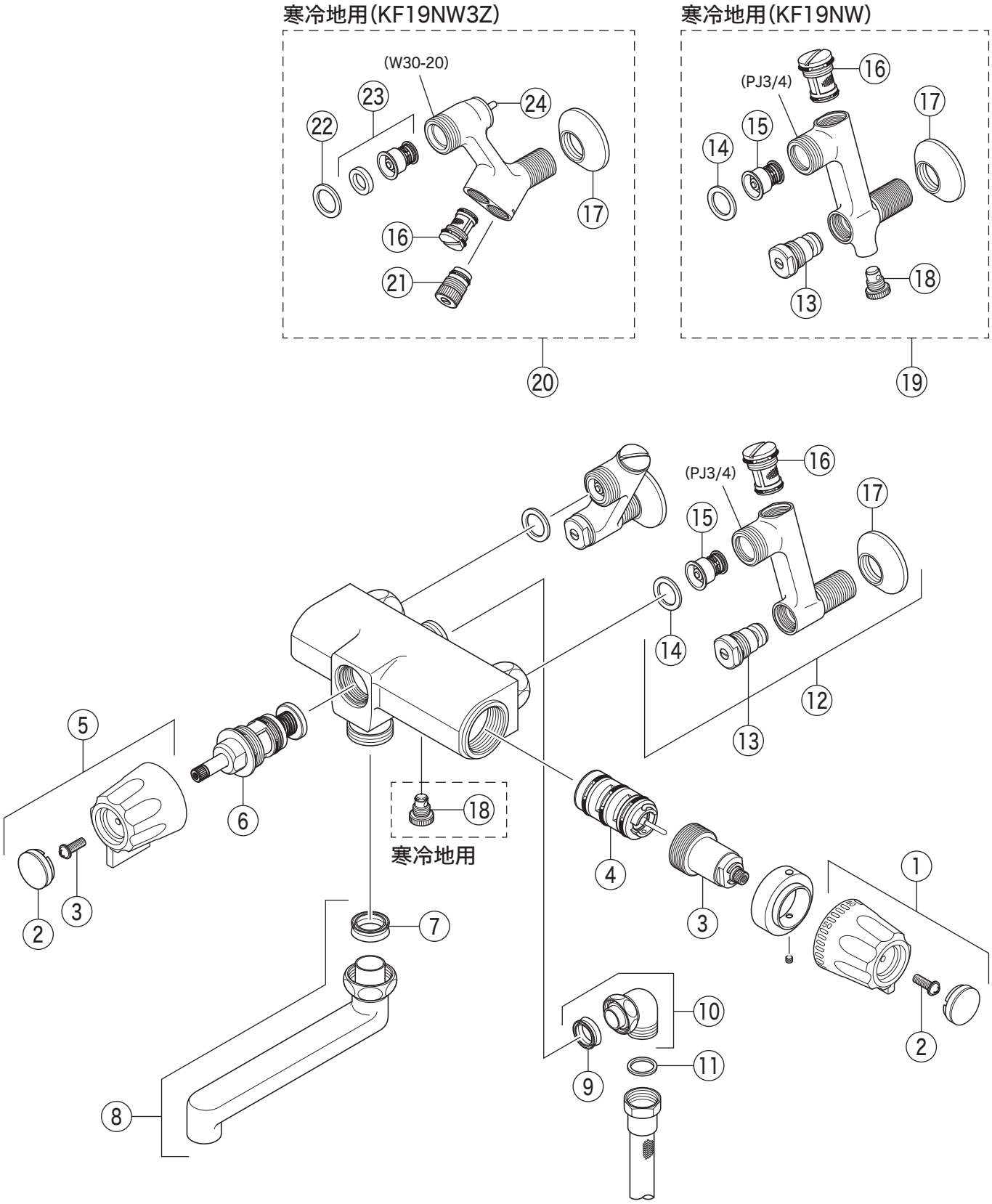

掲載内容は予告なく変更する場合がありますのでご了承ください。
設計変更又は部品の供給期間を過ぎた場合等により、部品が供給できない場合がありますのでご了承ください。

部品一覧表

KVK

番号	品番	品名	希望小売価格	税込価格	備考
1	PZK1VB	温調ハンドルセット			廃番商品
2	Z43930	丸小ねじ	￥140	￥154	
3	PZKF111	温調ボンネットユニット			廃番商品
4	PZKF112	サーモスタットカートリッジ			廃番商品
5	ZK1VF	切換ハンドルセット			廃番商品
6	PZKF58	切換弁ユニット	￥4,480	￥4,928	
7	ZK121-20	Xパッキン	￥200	￥220	
8	PZKM16-15	吐水口　L=150			廃番商品
9	ZK121-13	Xパッキン	￥140	￥154	
10	PZKF66N	シャワーエルボ　金属	￥2,600	￥2,860	
11	ZKF80	シャワーホース接続パッキン	￥100	￥110	
12	ZKM66	ソケットセット（2ヶ入）（PJ3/4）	￥14,740	￥16,214	
13	ZKF60N	流量調節止水弁	￥1,170	￥1,287	
14	PZKF79-15	ソケット部接続パッキン（2ヶ入）	￥230	￥253	
15	PZ573	逆止弁（2ヶ入）	￥1,010	￥1,111	
16	PZKF59N	ソケット部ストレーナ	￥1,550	￥1,705	
17	ZKF1	送り座	￥670	￥737	
寒冷地用（KF19NW）					
18	PZKF191	水抜きスピンドル	￥580	￥638	
19	ZKM66W	ソケットセット（2ヶ入）（PJ3/4）	￥17,160	￥18,876	
寒冷地用（KF19NW3Z）					
20	ZKM115	ソケットセット（2ヶ入）（W30-20）			廃番商品
21	Z89	流量調節止水弁	￥1,210	￥1,331	
22	Z94	ソケット部接続パッキン	￥200	￥220	
23	Z428	逆止弁	￥1,080	￥1,188	
24	Z91	逆止解除ボタンセット	￥890	￥979	
温調ロック機能はついておりません。					