分解図	浴室	シングルレバー式シャワー	KVK
製品品番	KF550G	KF550(Z)(W)G・KF550(Z)GR2	

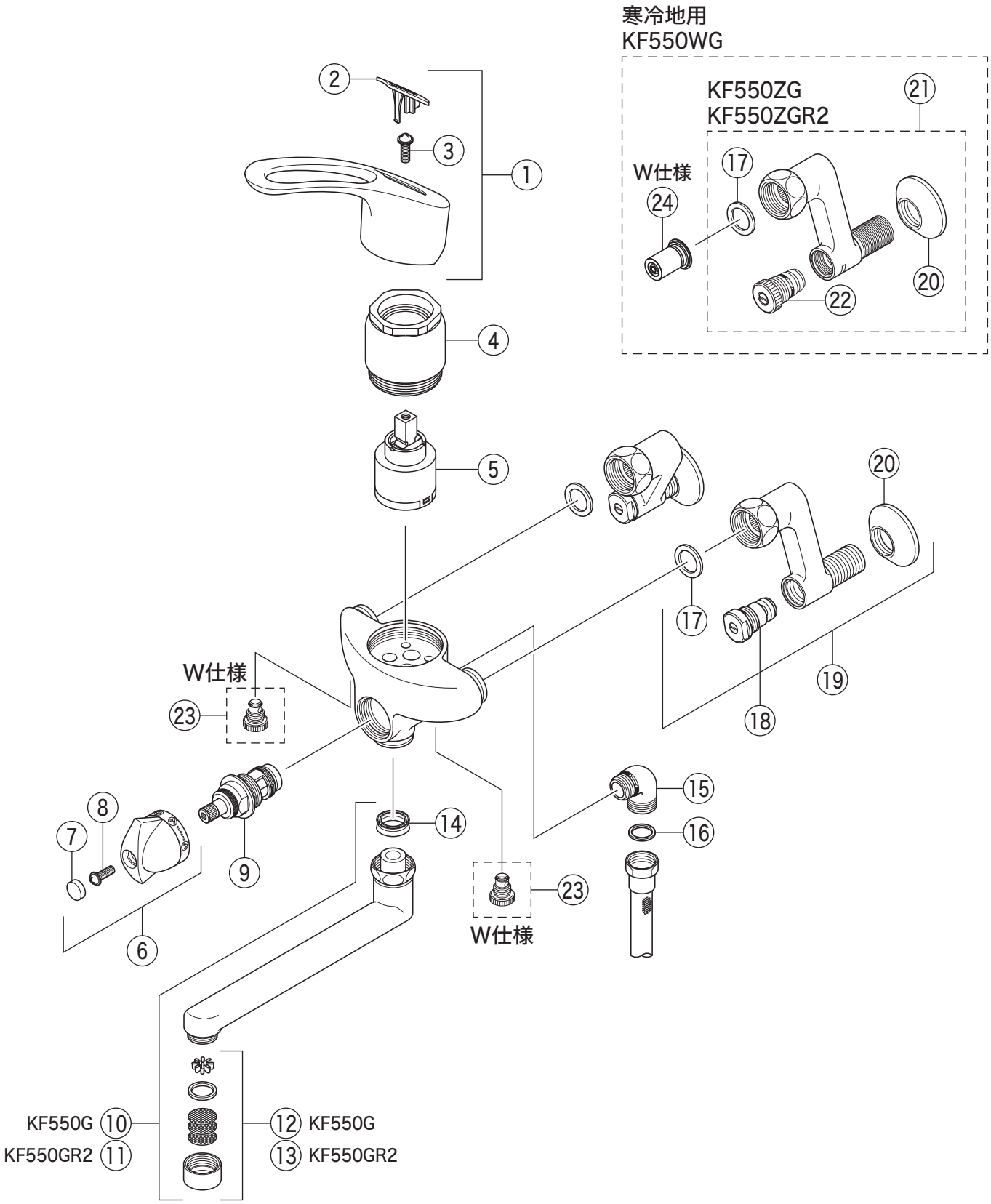

掲載内容は予告なく変更する場合がありますのでご了承ください。
設計変更又は部品の供給期間を過ぎた場合等により、部品が供給できない場合がありますのでご了承ください。

部品一覧表

KVK

番号	品番	品名	希望小売価格	税込価格	備考
1	ZK1S556G	レバーハンドルセット　メッキ	￥4,590	￥5,049	
2	ZK3S556G	キャップ　メタリックグレー	￥390	￥429	
3	Z44482	丸小ねじ	￥140	￥154	
4	Z113	カートリッジ締付ナット			廃番商品
5	PZ110S	カートリッジ	￥7,210	￥7,931	
6	ZK1F550G	切換ハンドルセット　メッキ			廃番商品
7	ZK3S311G	キャップ　メッキ	￥280	￥308	
8	Z43930	丸小ねじ	￥140	￥154	
9	ZKF58G	切換弁ユニット	￥2,310	￥2,541	
10	PZ520-17	吐水口　L=170	￥6,620	￥7,282	
11	Z520-24	吐水口　L=240	￥9,670	￥10,637	
12	Z520CP4	吐水口先端部一式	￥1,460	￥1,606	
13	Z520CP	吐水口先端部一式	￥1,520	￥1,672	
14	ZK121-13	Xパッキン	￥140	￥154	
15	Z76JG	シャワーエルボ　グレー	￥2,350	￥2,585	
16	ZKF80	シャワーホース接続パッキン	￥100	￥110	
17	PZKF79-15	ソケット部接続パッキン（2ヶ入）	￥230	￥253	
18	ZKF60G	流量調節止水弁	￥1,020	￥1,122	
19	ZKM88N	ソケットセット（2ヶ入）	￥14,520	￥15,972	
20	ZKF1	送り座	￥670	￥737	
寒冷地用（KF550ZG・KF550ZGR2・KF550WG）					
21	Z420	ソケットセット（2ヶ入）	￥17,270	￥18,997	
22	Z89N	流量調節止水弁	￥1,170	￥1,287	
寒冷地用（KF550WG）					
23	PZ403	水抜きスピンドル	￥610	￥671	
24	Z411614	逆止弁	￥1,060	￥1,166	