分解図	浴室	サーモスタット式シャワー	KVK
製品品番	KF750	KF750(W)	

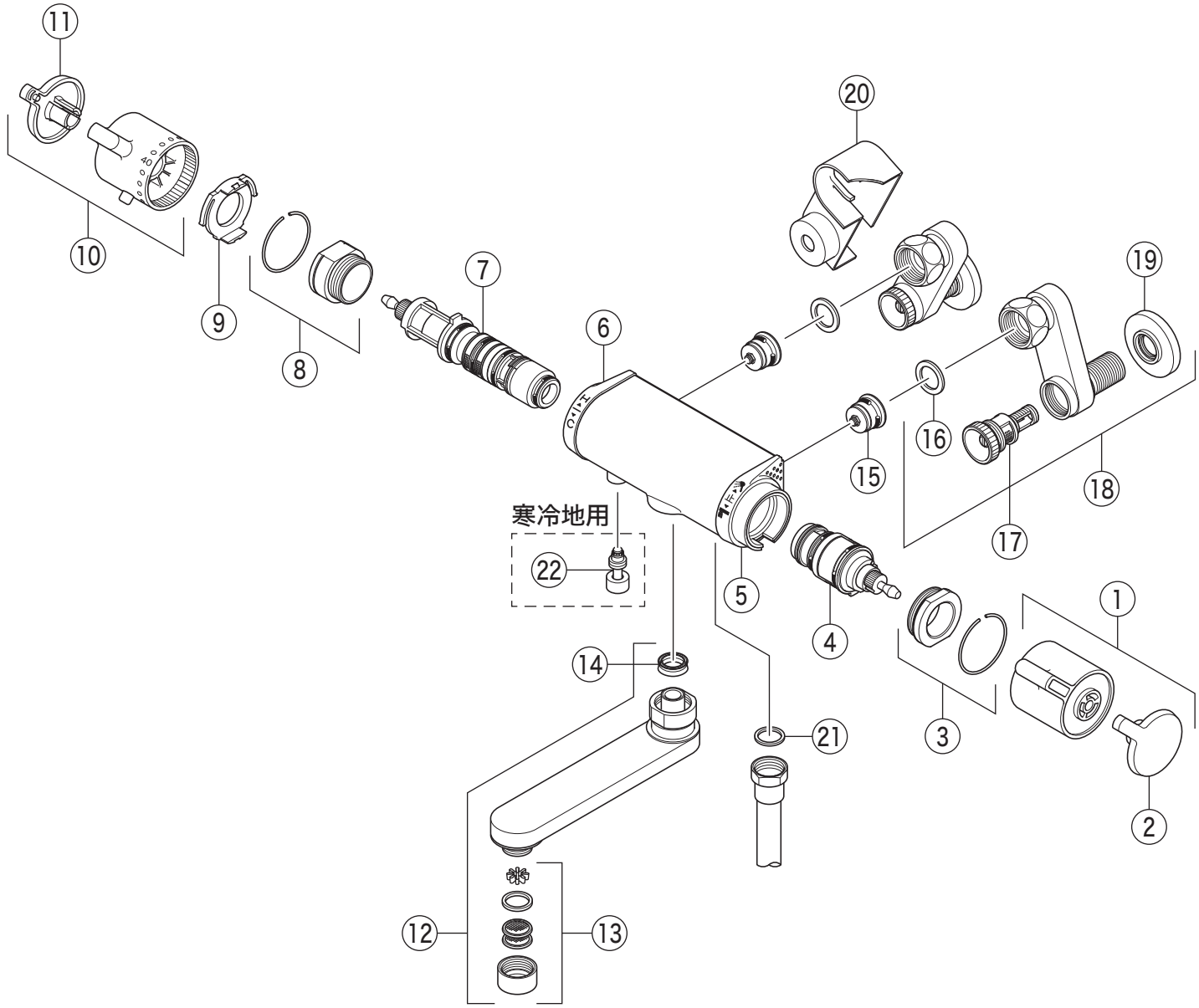

掲載内容は予告なく変更する場合がありますのでご了承ください。
設計変更又は部品の供給期間を過ぎた場合等により、部品が供給できない場合がありますのでご了承ください。

部品一覧表

KVK

番号	品番	品名	希望小売価格	税込価格	備考
1	ZK1F251	切換ハンドルセット			廃番商品
2	ZK3F229B	キャップ			廃番商品
3	ZK1D180F	切換側ナットセット	￥890	￥979	
4	PZ669	切換弁ユニット	￥5,810	￥6,391	
5	Z675C5B	切換カラー			廃番商品
6	Z676C5B	温調カラー			廃番商品
7	PZ77F	サーモスタットカートリッジ	￥7,730	￥8,503	
8	ZK1D180T	温調側ナットセット			廃番商品
9	Z413969	ノッチカラー			廃番商品
10	ZK1T750	温調ハンドルセット			廃番商品
11	ZK3T132BR	キャップ			廃番商品
12	Z934BR	吐水口　L=150			廃番商品
13	ZK66AB	吐水口先端部一式			廃番商品
14	ZK121-13	Xパッキン	￥140	￥154	
15	Z402	逆止弁	￥970	￥1,067	
16	PZKF79-15	ソケット部接続パッキン（2ヶ入）	￥230	￥253	
17	Z673	ストレーナ付流量調節止水弁	￥1,850	￥2,035	
18	Z668B	ソケットセット（2ヶ入）			廃番商品
19	ZKF1B	送り座			廃番商品
20	Z674B	ソケットカバー	￥1,910	￥2,101	
21	ZKF80	シャワーホース接続パッキン	￥100	￥110	
寒冷地用（KF750W）					
22	Z633	水抜きジョイントセット	￥2,380	￥2,618	