分解図	キッチン	浄水器付シングルレバー式シャワー付混合栓	KVK
製品品番	KM361SC	KM361SC	

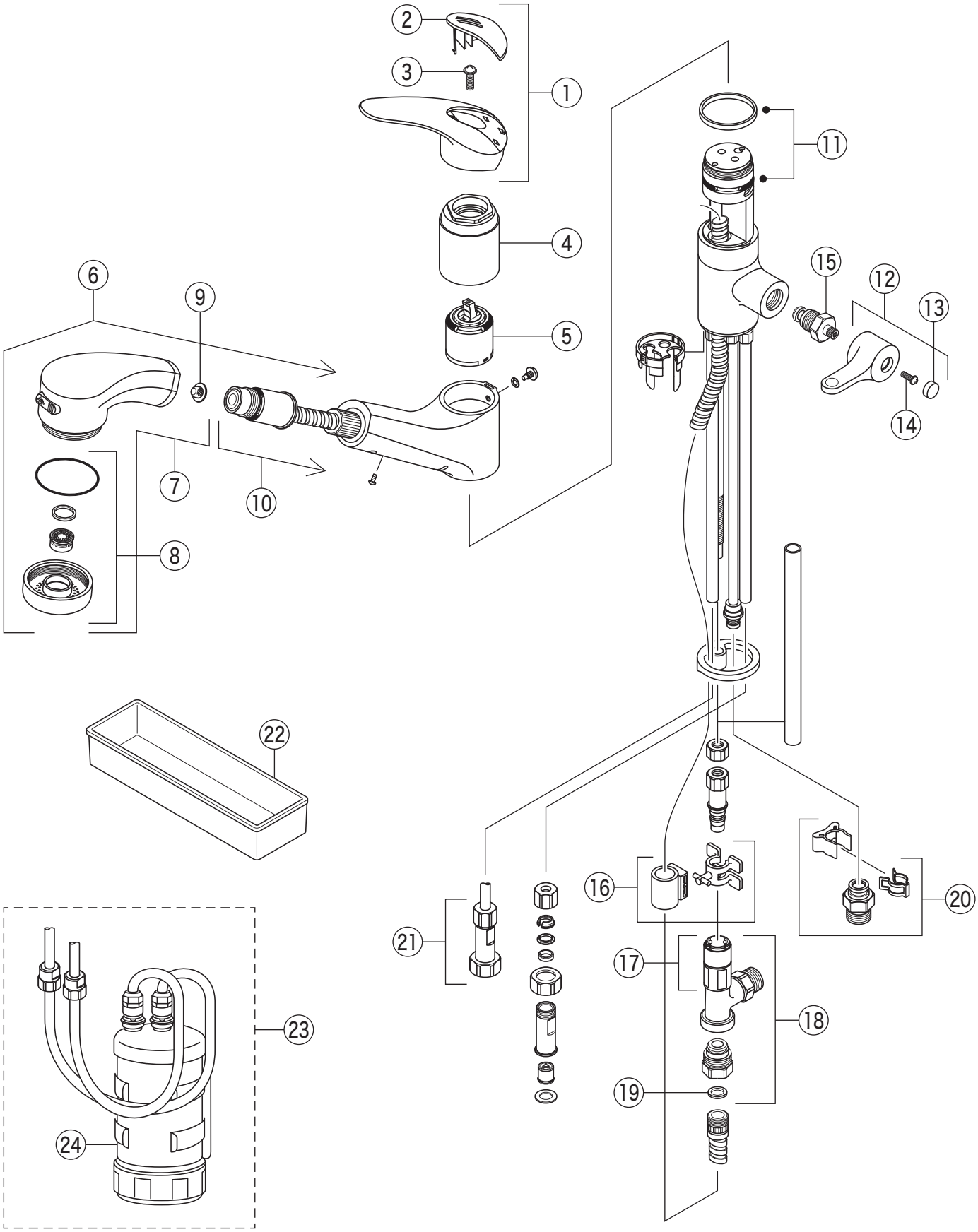

掲載内容は予告なく変更する場合がありますのでご了承ください。
設計変更又は部品の供給期間を過ぎた場合等により、部品が供給できない場合がありますのでご了承ください。

部品一覧表

KVK

番号	品番	品名	希望小売価格	税込価格	備考
1	ZK1S368	レバーハンドルセット　メッキ	￥3,340	￥3,674	
2	ZK3S368	キャップ　メッキ	￥610	￥671	
3	Z44482	丸小ねじ	￥140	￥154	
4	Z79N	カートリッジ締付ナット	￥4,640	￥5,104	
5	PZKM110A	カートリッジ（上吐水）	￥7,210	￥7,931	
6	Z594FMR	シャワーセット			廃番商品
7	Z594M	シャワーヘッド　メッキ	￥11,600	￥12,760	
8	Z37261CPS	シャワーフェイス	￥1,870	￥2,057	
9	Z411419	ストレーナ	￥250	￥275	
10	Z413279	シャワーホースセット	￥11,100	￥12,210	
11	Z594PK5	パッキンセット	￥450	￥495	
12	ZK1S311AG	レバーハンドルセット　メッキ	￥2,180	￥2,398	
13	ZK3S311G	キャップ　メッキ	￥280	￥308	
14	ZK3A-16	丸小ねじ	￥140	￥154	
15	Z49429	止水ボンネット	￥6,750	￥7,425	
16	Z413176	ホースガイドユニット	￥690	￥759	
17	Z350	カプラー	￥3,430	￥3,773	
18	ZKF142F	逆止弁ユニット			廃番商品
19	Z48575	パッキン	￥100	￥110	
20	Z664N	ジョイントセット	￥3,810	￥4,191	
21	PZ420145	逆止弁ジョイントユニット	￥3,880	￥4,268	
22	Z591S2	水受けトレイ	￥1,120	￥1,232	
23	Z38450	浄水器本体一式（ホース付）	￥44,000	￥48,400	
24	Z38449	浄水カートリッジ	￥24,700	￥27,170	
ＫＶＫ浄水器カスタマーサポートセンター　TEL：0120-277-995					