分解図	浴室	サーモスタット式混合栓	KVK
製品品番	KM770	KM770(W)	

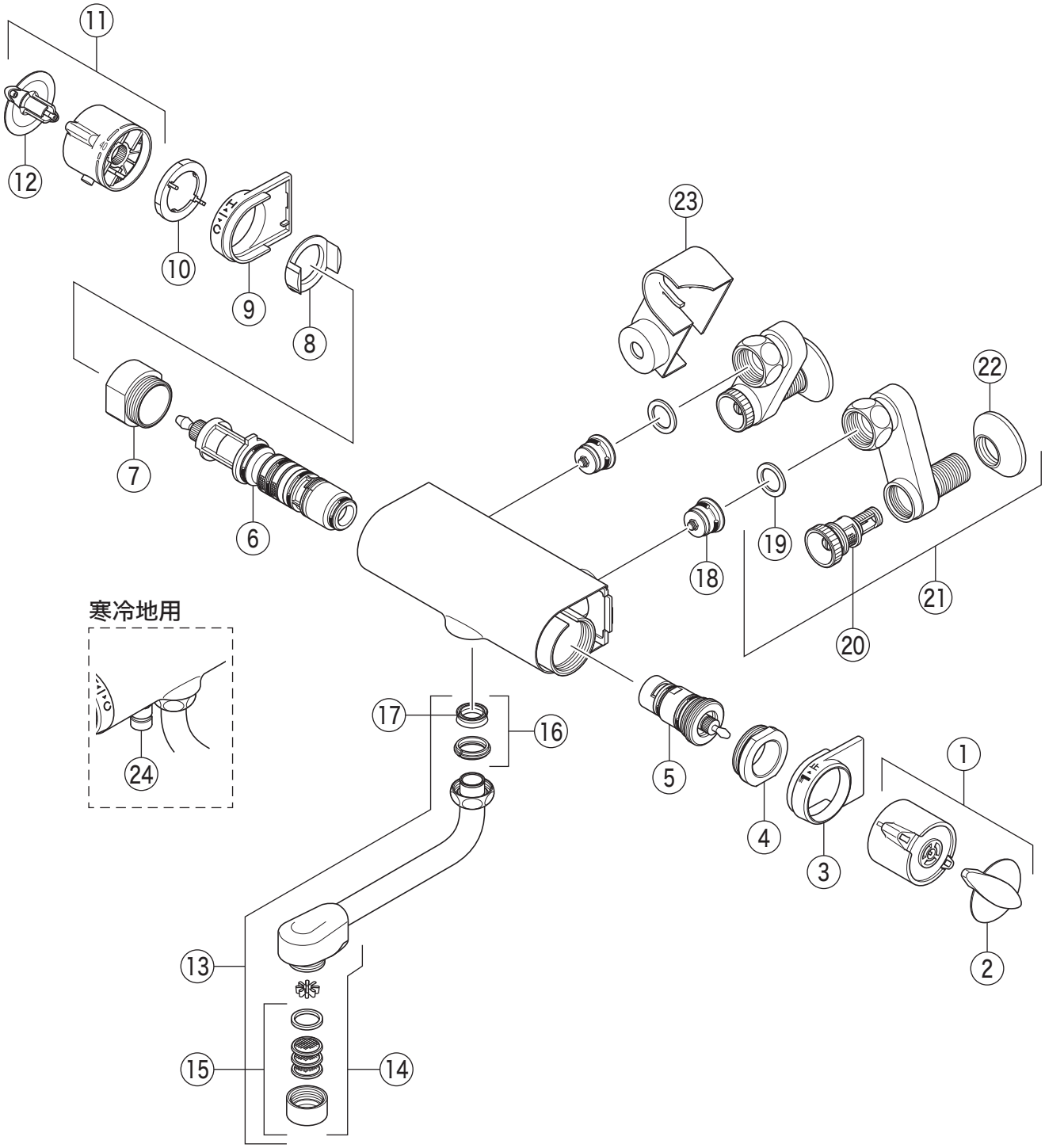

掲載内容は予告なく変更する場合がありますのでご了承ください。
設計変更又は部品の供給期間を過ぎた場合等により、部品が供給できない場合がありますのでご了承ください。

部品一覧表

KVK

番号	品番	品名	希望小売価格	税込価格	備考
1	ZK1F770	切換ハンドルセット	￥1,400	￥1,540	
2	ZK3F770	キャップ			廃番商品
3	Z413933	止水カラー			廃番商品
4	Z413267	切換側ナット	￥570	￥627	
5	Z669MN	止水弁ユニット	￥5,980	￥6,578	
6	PZ77F	サーモスタットカートリッジ	￥7,730	￥8,503	
7	Z413669	温調側ナット	￥780	￥858	
8	Z414806	セレーションリング	￥240	￥264	
9	Z413676	温調カラー			廃番商品
10	Z413690	ノッチカラー	￥240	￥264	
11	ZK1T770	温調ハンドルセット	￥1,960	￥2,156	
12	ZK3T770	キャップ			廃番商品
13	PZ511-15	吐水口　L=150	￥2,760	￥3,036	
14	Z511CP	吐水口先端部一式	￥2,640	￥2,904	
15	PZ511CP3	整流器キャップセット	￥1,180	￥1,298	
16	PZ42	パッキンセット	￥320	￥352	
17	ZK121-13	Xパッキン	￥140	￥154	
18	Z402	逆止弁	￥970	￥1,067	
19	PZKF79-15	ソケット部接続パッキン（2ヶ入）	￥230	￥253	
20	Z673	ストレーナ付流量調節止水弁	￥1,850	￥2,035	
21	Z668	ソケットセット（2ヶ入）	￥14,740	￥16,214	
22	ZKF1	送り座	￥670	￥737	
23	Z674	ソケットカバー	￥1,910	￥2,101	
寒冷地用（KM770W）					
24	Z633	水抜きジョイントセット	￥2,380	￥2,618	