分解図	浴室	２ハンドル混合栓	KVK
製品品番	KM82	KM82・KM82CU	

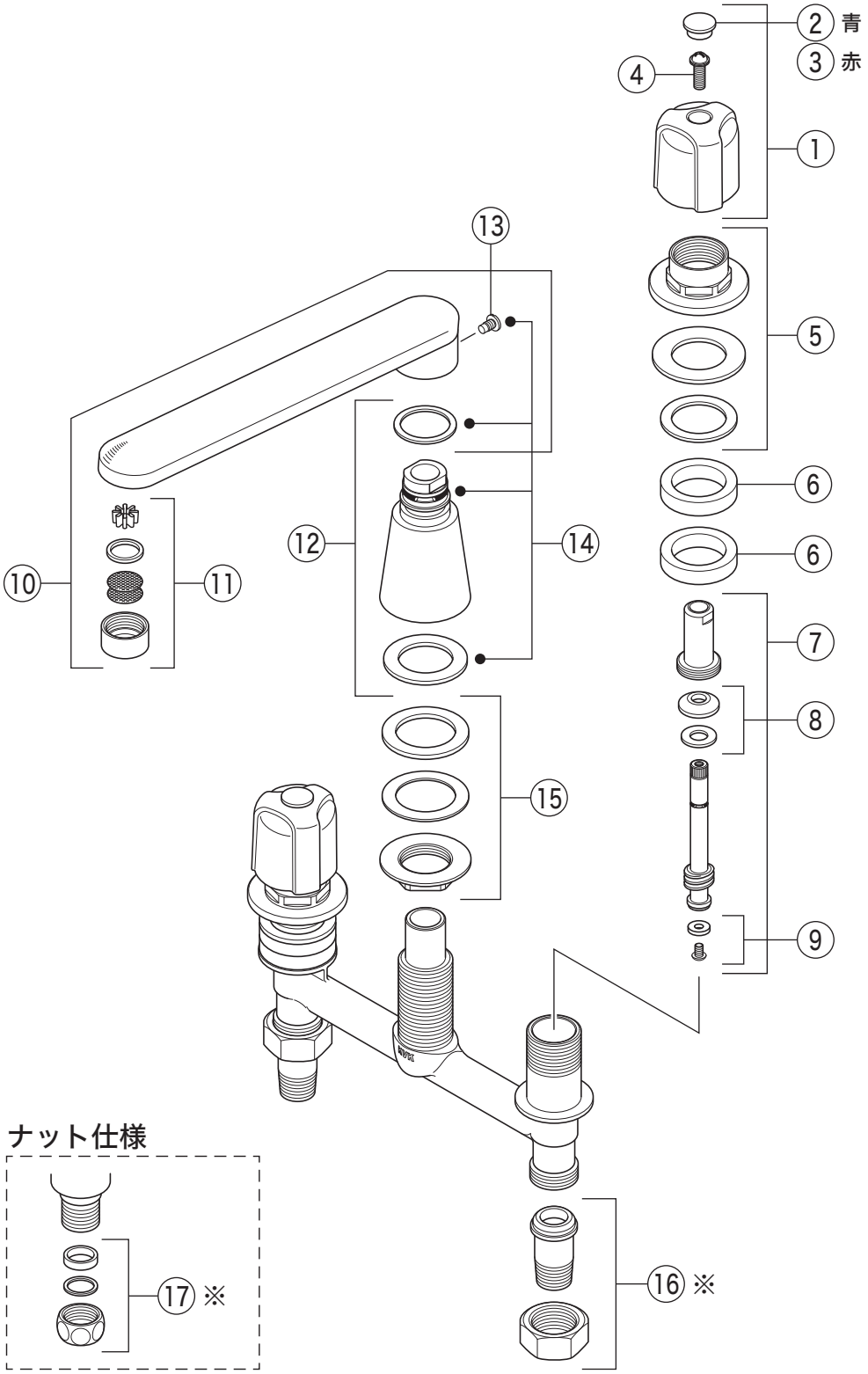

掲載内容は予告なく変更する場合がありますのでご了承ください。
設計変更又は部品の供給期間を過ぎた場合等により、部品が供給できない場合がありますのでご了承ください。

部品一覧表

KVK

番号	品番	品名	希望小売価格	税込価格	備考
1	PZK1ED-2	EDハンドルセット	￥1,180	￥1,298	
2	ZK3ED	青キャップ	￥200	￥220	
3	ZK3EDR	赤キャップ	￥200	￥220	
4	Z42198	丸小ねじ	￥120	￥132	
5	ZK179FS2	ハンドル部カバーフランジセット	￥3,250	￥3,575	
6	Z48362-2	スペーサ（1ヶ入）	￥130	￥143	
7	Z463K	止水ボンネットユニット	￥2,350	￥2,585	
8	PZK127	水栓上部パッキンセット	￥230	￥253	
9	PZK4K-15	ビス止用こまパッキンセット（2ヶ入）	￥370	￥407	
10	Z464P	吐水口　L=220	￥14,700	￥16,170	
11	ZK66A	吐水口先端部一式	￥1,460	￥1,606	
12	Z487	吐水口部カバーフランジセット	￥4,020	￥4,422	
13	Z44341	丸皿小ねじ	￥100	￥110	
14	Z487PK	パッキンセット	￥250	￥275	
15	ZKM112FS	締付フランジセット	￥1,890	￥2,079	
16	ZKM111UN	ユニオンニップルナット	￥2,570	￥2,827	
	KM82CU仕様				
17	ZKM111CU	銅管用ナットセット	￥1,690	￥1,859	
※ ユニオン仕様とナット仕様では本体が異なります。					
16 の ZKM111UN ユニオンニップルナットは、ナット仕様の本体には接続できません。					
17 の ZKM111CU 銅管用ナットセットは、ユニオン仕様の本体には接続できません。					