分解図	L品番	洗面用シングルレバー式混合栓	KVK
製品品番 LFM612-128	LFM612-128・LFM612EC128		

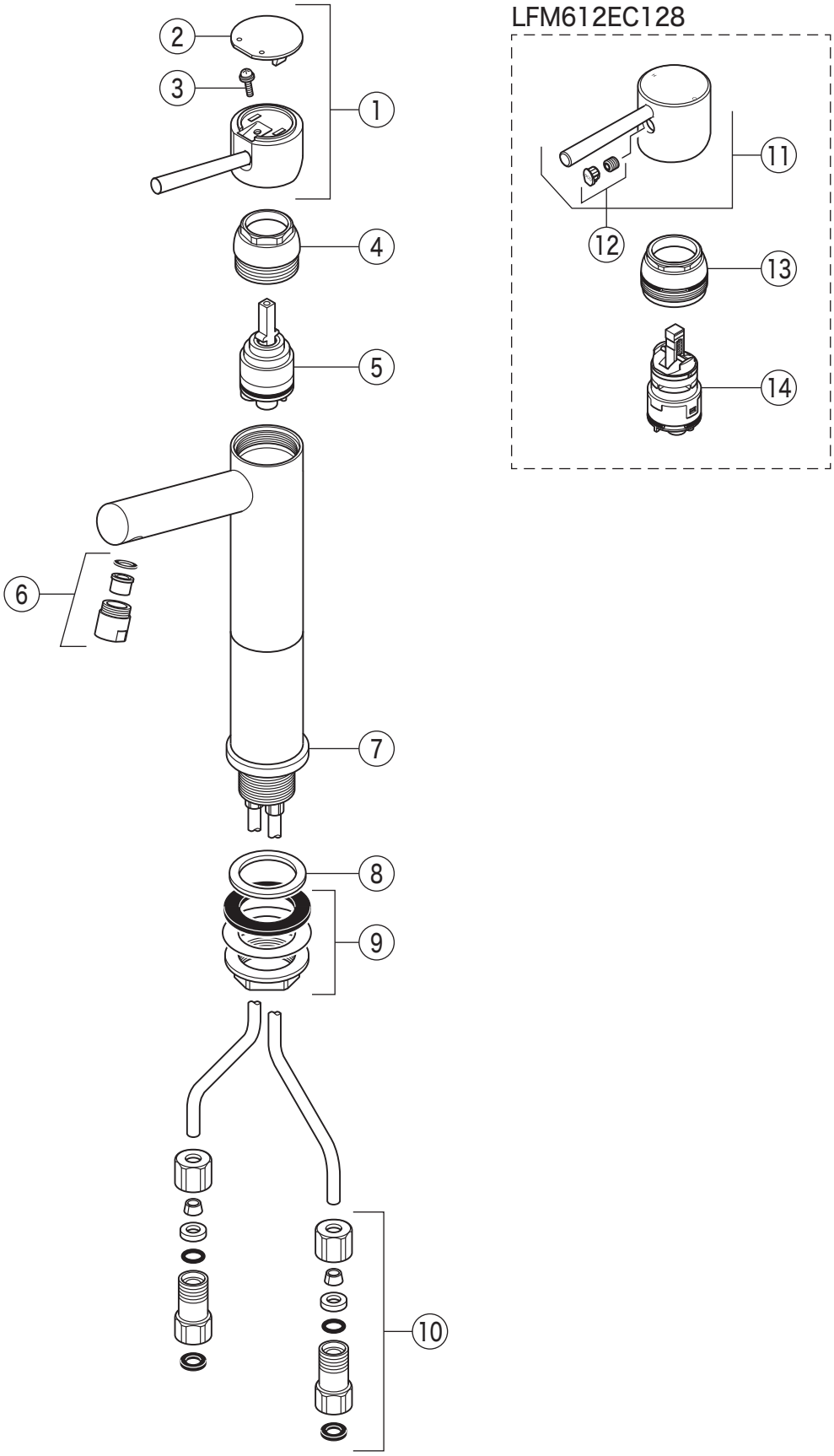

掲載内容は予告なく変更する場合がありますのでご了承ください。
設計変更又は部品の供給期間を過ぎた場合等により、部品が供給できない場合がありますのでご了承ください。

部品一覧表

KVK

番号	品番	品名	希望小売価格	税込価格	備考
1	KP1041	操作レバー組			廃番商品
2	Z485465KCP	キャップ	￥1,210	￥1,331	
3	KP938	ビス	￥130	￥143	
4	KPS750	固定ナット	￥2,220	￥2,442	
5	KPS027H-C	カートリッジ	￥6,140	￥6,754	
6	KP1895	吐水口金具組	￥3,900	￥4,290	
7	KP817	化粧カバー組	￥2,040	￥2,244	
8	KPS314	トップシールパッキン	￥200	￥220	
9	KPS608A	固定ナットセット	￥810	￥891	
10	KPS912G	アダプター	￥4,600	￥5,060	
LFM612EC128仕様					
11	Z421724HDEC	操作レバー組			廃番商品
12	Z5011THDECCP	キャップ	￥350	￥385	
13	Z420924	固定ナット	￥2,240	￥2,464	
14	PZ110YBEC	カートリッジ	￥6,890	￥7,579	