分解図	シャワー	ASシャワー	KVK
製品品番	PZ970L	PZ970L・Z970・PZ970GL・Z970G	

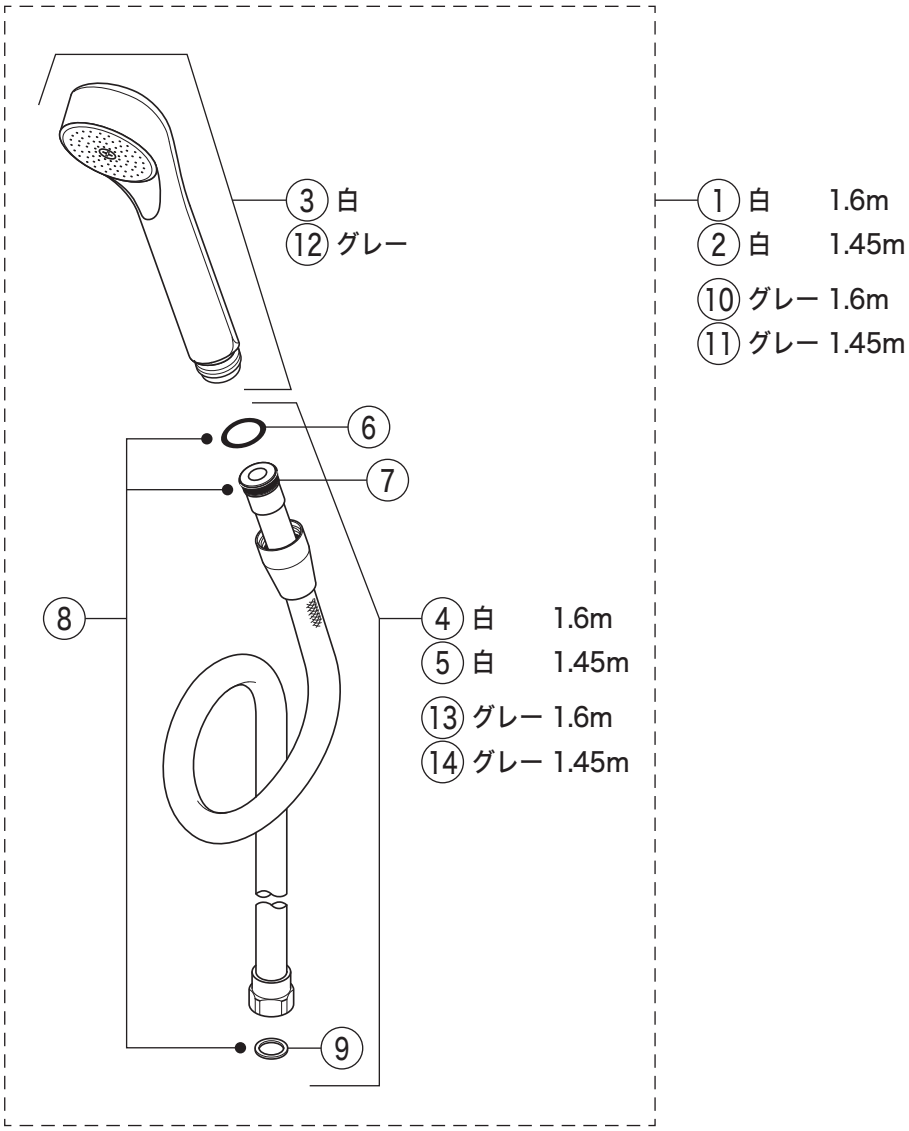

シャワーハンガーセット

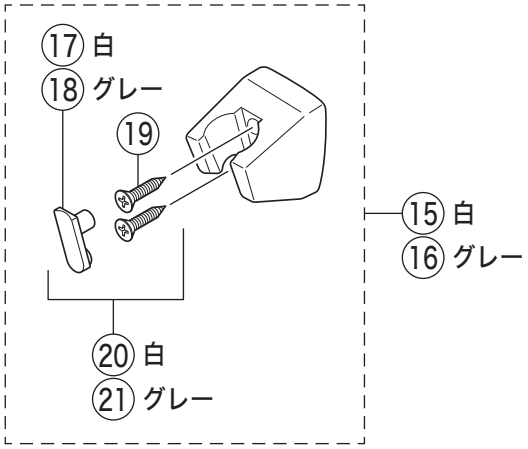

フック付シャワーハンガーセット

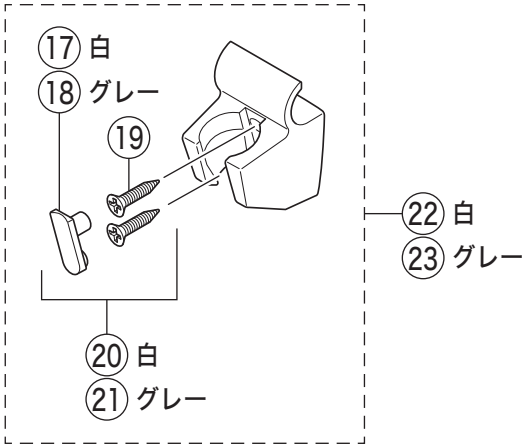

※製品本体には含まれますが、シャワーセットにはシャワーハンガーセットは含まれません。

掲載内容は予告なく変更する場合がありますのでご了承ください。
設計変更又は部品の供給期間を過ぎた場合等により、部品が供給できない場合がありますのでご了承ください。

部品一覧表

KVK

番号	品番	品名	希望小売価格	税込価格	備考
1	PZ970L	ASシャワーセット　白1.6m	￥5,750	￥6,325	
2	Z970	ASシャワーセット　白1.45m	￥5,840	￥6,424	
3	PZ963	ASシャワーヘッド　白	￥2,240	￥2,464	
4	PZKF2SIL	シャワーホースセット　白1.6m	￥4,260	￥4,686	
5	PZKF2SI	シャワーホースセット　白1.45m	￥4,200	￥4,620	
6	ZKF26-1	シャワーヘッドOリング	￥120	￥132	
7	PZKF70	Uパッキン	￥190	￥209	
8	PZKF26-3	シャワーホースパッキンセット	￥340	￥374	
9	ZKF80	シャワーホース接続パッキン	￥100	￥110	
PZ970GL・Z970G仕様					
10	PZ970GL	ASシャワーセット　グレー1.6m	￥5,750	￥6,325	
11	Z970G	ASシャワーセット　グレー1.45m	￥5,840	￥6,424	
12	PZ963G	ASシャワーヘッド　グレー	￥2,240	￥2,464	
13	PZKF2GL	シャワーホースセット　グレー1.6m	￥4,260	￥4,686	
14	ZKF2G	シャワーホースセット　グレー1.45m	￥4,350	￥4,785	
シャワーハンガーセット					
15	PZK12H2	ハンガーセット　白	￥1,170	￥1,287	
16	PZK12BH2	ハンガーセット　グレー	￥1,170	￥1,287	
17	Z48979	ハンガーキャップ　白	￥140	￥154	
18	Z410654	ハンガーキャップ　グレー	￥140	￥154	
19	ZKF11-1	ハンガービス	￥100	￥110	
20	Z481	キャップセット　白	￥330	￥363	
21	Z481B	キャップセット　グレー	￥330	￥363	
22	PZK12F2	フック付ハンガーセット　白	￥1,190	￥1,309	
23	PZK12F2B	フック付ハンガーセット　グレー	￥1,190	￥1,309	